minibox

Компактные вентиляционные установки. Легко.

Паспорт изделия

Minibox PV-650
С пластинчатым рекуператором

НАЗНАЧЕНИЕ

Minibox PV-650

Износоустойчивость, надежность и безопасность работы за счет отсутствия подвижных и вращающихся элементов. Поверхность теплообмена из пакета пластин специальной формы из алюминия толщиной 0,09 мм или алюминия с эпоксидным покрытием толщиной 0,30 мм в зависимости от условий применения рекуператора.

Рекуператоры представляют собой теплообменные аппараты, предназначенные для вторичного использования тепла или холода в системах вентиляции и кондиционирования воздуха.
Применяются в зданиях различного функционального назначения (жилых, коммерческих и промышленных) в целях экономии энергозатрат.
Рекуператоры подходят для обогрева (охлаждения) входящего воздуха и других невзрывоопасных газовых смесей при следующих условиях:

- агрессивность газовых смесей по отношению обыкновенного качества не выше агрессивности воздуха;
- отсутствие в составе липких веществ, волокнистых и абразивных материалов;
- содержание пыли и других твердых примесей: не более 100 мг/м3.

Рекуператоры устанавливаются в секциях вентиляционных установок или в прямоугольных каналах систем вентиляции и кондиционирования воздуха в условиях
умеренного (У) климата 3-й категории размещения по ГОСТ 15150.

В рекуператорах передача тепла (холода) от удаляемой газовоздушной среды к приточному воздуху осуществляется через разделительные поверхности (пластины) без взаимного перемешивания. Поверхность
эффективности рекуперации до 85%.

КОНСТРУКЦИЯ

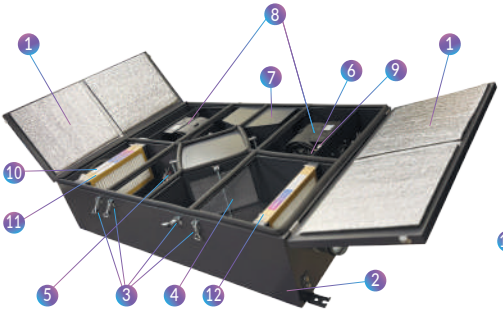

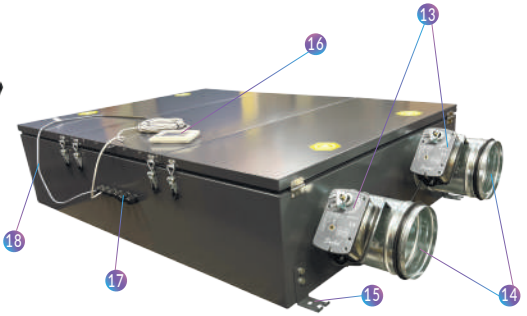

1. Крышки из теплошумоизолированного двойного корпуса
2. Теплошумоизолированный корпус, внутри с теплошумоизоляционным не горючим и не токсичным материалом с уплотнительными резинками
3. Замки-защелки для герметичного закрывания
4. Пластинчатый рекуператор (пропускная способность до 1000м3)
5. PTC нагреватель на 2,4КВт (преднагрев, задается при необходимости на пульте управления)
6. PTC нагреватель на 2,4 кВт (постнагрев, задается при необходимости на пульте управления)
7. Отсек для автоматики и подключения дополнительного оборудования
8. EC вентилятор EBMpapst (Германия)-2 шт
9. Температурный датчик
10. Слот для фильтра G4 (приток)
11. Слот для фильтра Hepa-11 (приток) + датчик загрязнения фильтра
12. Слот для фильтра G4 (вытяжка) + датчик загрязнения фильтра
13. Клапан с приводом с возвратной пружиной -2 шт
14. Врезка Ф200-4 шт
15. Место крепления оборудования
16. Настенный пульт управления gtc с кабелем от 5 м
17. Гермовводы
18. Температурный датчик внутреннего воздуха

ОБЛАСТЬ ПРИМЕНЕНИЯ

Для помещений небольших и средних объемов: квартир, частных домов, офисов, магазинов, кафе, спортивных и других помещений.

НАЗНАЧЕНИЕ

Экономичное и компактное решение для подачи очищенного и подогретого воздуха в помещение.

ТЕХНИЧЕСКИЕ ХАРАКТЕРИСТИКИ

Тип вентилятора	EC
Производительность, м³/час (с учетом фильтра G4)	650
Мощность вентилятора, кВт	0,230
Уровень шума на выходе, дБА	28-52
Питание, В	1~220В (50)
Класс защиты	IP44
Габаритные размеры (ДхШхВ), мм	290x880x1200
Вес, кг	80
Размещение (внутреннее/наружнее)	Внутреннее
Количество скоростей	10
Максимальная потребляемая мощность	5,26 кВт
Кабель электропитания 5кВ, мм²	КГ/ВВГнг 3x4
Мощность нагревателя	2,4 кВт
Автоматика управления	GTC
Монтажное положение	Горизонтальное на потолке
КПД рекуператора	До 85%
Кабель пульта управления	UTP 2X2X0,51

КОМПЛЕКТАЦИЯ

1	Шумоизолированный корпус
2	Вентилятор центробежный
3	Встроенная автоматика
4	Керамические нагреватели
5	Фильтр грубой очистки класса G4
6	Датчики (t°, фильтров, датчик перегрева)
7	Клапан с электроприводом
8	Паспорт
9	Схема подключения
10	Блок управления электрическим нагревателем
11	Съёмный блок для удобного монтажа и обслуживания
12	Кабель пульта UTP 2x2x0.5 (для GTC - с разъемом) - 5м
13	Гарантийный талон
14	Фильтр абсолютной очистки класса HEPA H11

ДОПОЛНИТЕЛЬНОЕ ОБОРУДОВАНИЕ

1	Шумоглушитель 200/600 и 200/900
2	Шумоподавляющий анемостат Ф200
3	Ethernet модуль, EM-LAN
4	Датчик диф.давления, аналоговый
5	Датчик CO2, комнатный, аналоговый

АЭРОДИНАМИЧЕСКИЕ ХАРАКТЕРИСТИКИ
ПРОИЗВОДИТЕЛЬНОСТЬ

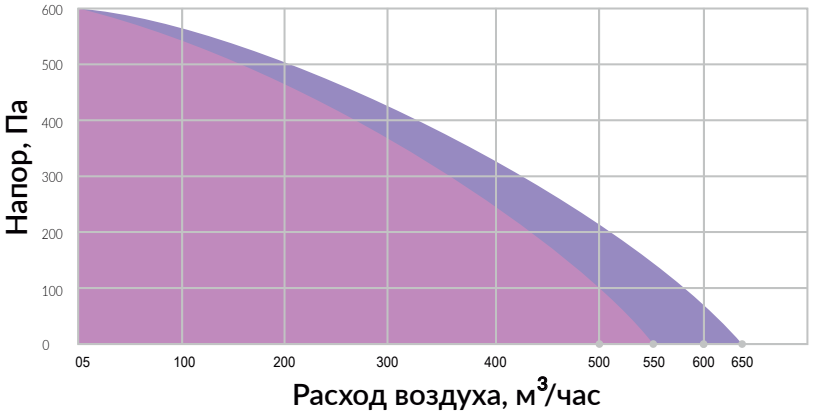

Диапазон работы
с фильтрами G4 - 650 м³/час

Диапазон работы
с фильтрами G4+HEPA-11 - 600 м³/час

ПРИМЕР ПОДКЛЮЧЕНИЯ MINIBOX PV 650

*** Полная схема подключения в документации к установке**

ГАБАРИТНЫЕ РАЗМЕРЫ

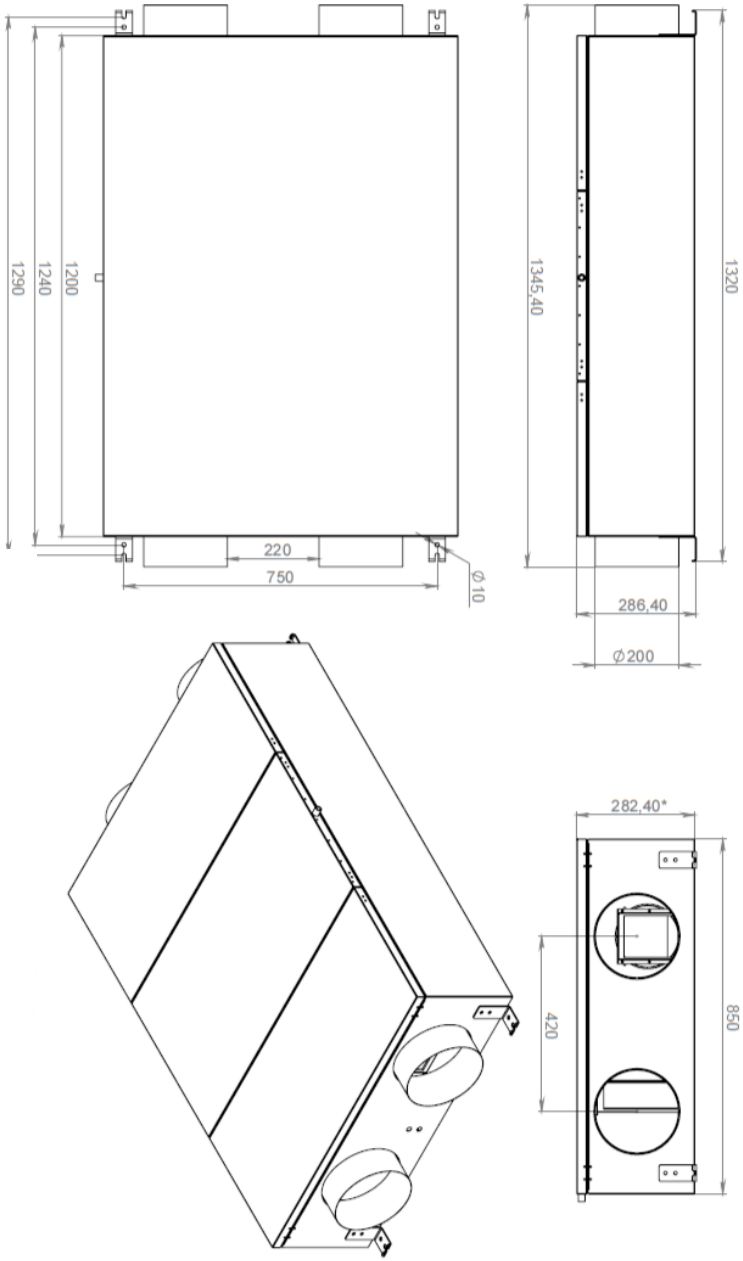

СХЕМА ПОДКЛЮЧЕНИЯ ПАНЕЛИ УПРАВЛЕНИЯ

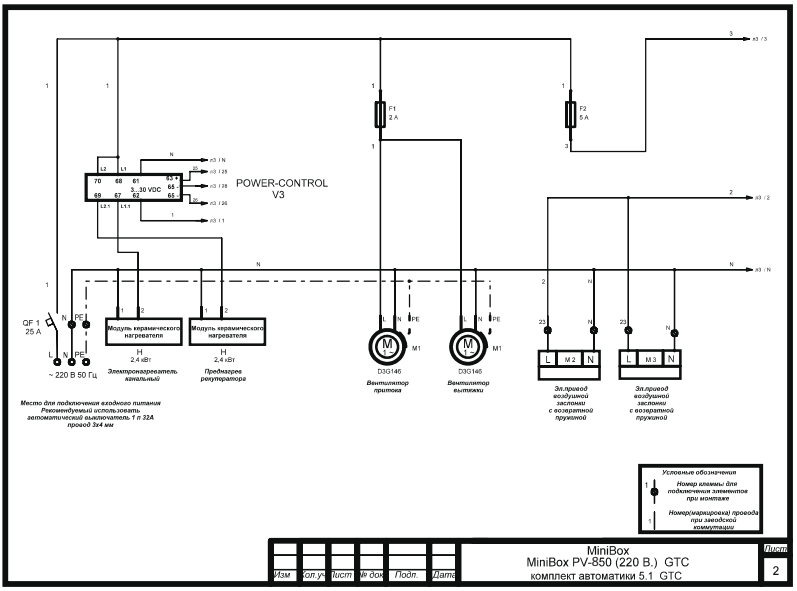

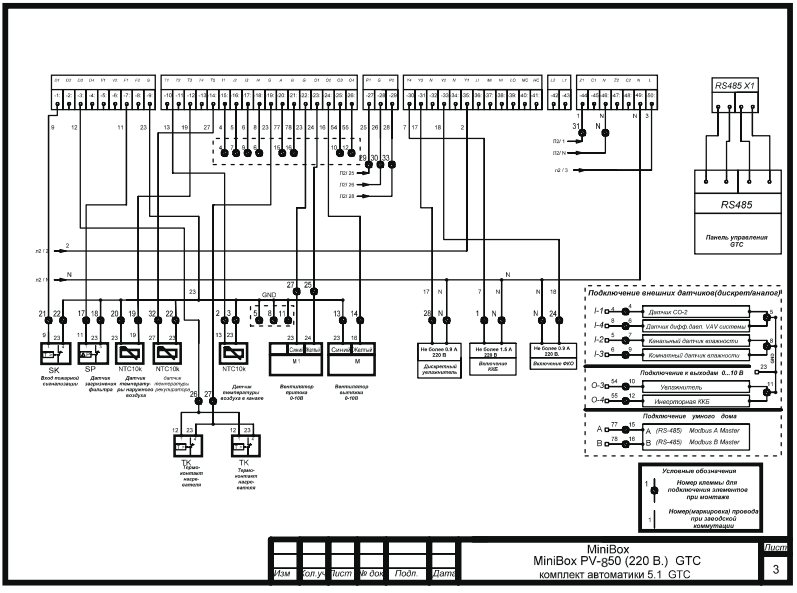

ПРАВИЛА И МЕРЫ БЕЗОПАСНОСТИ

СПЕЦИАЛЬНЫЕ ОБОЗНАЧЕНИЯ

Обязательно проконтролировать соблюдение данных инструкций.

Несоблюдение инструкций влечет за собой выход установки из строя и/или опасность для здоровья и жизни.

Важная информация.

ВНИМАНИЕ!

Для сохранения гарантийных обязательств:

- Убедитесь в правильности заполнения отметок о продаже и отметок о вводе оборудования в эксплуатацию;
- Обязательное выполнение регламентных и сервисных работ, с соответствующими отметками в настоящем паспорте;
- Обязательное использование оригинальных фильтров.

ВНИМАНИЕ!

Нормальная работа устройства гарантируется только при соблюдении следующих условий:

- Монтаж произведен специально обученным персоналом или организацией, имеющей необходимые допуски (лицензии);
- Эксплуатация и обслуживание производится только согласно инструкции по монтажу и эксплуатации.

Питание осуществляется от однофазной сети переменного тока напряжением 380 В и частотой 50 Гц.

Предприятие-изготовитель оставляет за собой право вносить изменения в конструкцию устройства, не ухудшающие его качество и потребительские свойства и не отраженные в данном документе и руководстве по монтажу и эксплуатации.

ПОСТАВКА, ТРАНСПОРТИРОВКА, ХРАНЕНИЕ

ВНИМАНИЕ!

Не допускаются удары и другие действия, приводящие к механическим повреждениям корпуса установки и ее эксплуатации.

Непосредственно после получения оборудования необходимо проверить состояние упаковки, а также комплектность поставки на основании приложенных спецификаций и сопроводительных документов.

На все повреждения, возникшие вследствие неправильной транспортировки и складирования, гарантия не распространяется, по этим вопросам необходимо обращаться в транспортную компанию.

Оборудование необходимо хранить, согласно ГОСТ 15150-69, в помещениях, в которых:

- Максимальная влажность воздуха, при температуре 20°С, составляет 80%;
- Температура окружающей среды в пределах от -40°С до +50°С;
- Нет пыли, агрессивных паров и газов, а также химических веществ, которые приводят к коррозии конструкции и элементов установки.

МЕРЫ БЕЗОПАСНОСТИ

При подготовке установки к работе и при их эксплуатации необходимо соблюдать требования безопасности, изложенные в ГОСТ 12.4.021 "Правилах безопасности при эксплуатации электроустановок потребителей" и "Правилах технической эксплуатации электроустановок потребителей". Заземление установок должно проводится в соответствии с "Правилами электроустановок" (ПУЭ). При испытаниях, наладке и работе установки их всасывающие и нагнетающие отверстия должны быть ограждены, чтобы исключить травмирование людей вращающимися частями. Съемные сервисные панели должны быть закрыты. Обслуживание и ремонт установки производится при отключении их от электросети и полной остановки вращающихся частей. Работник, включающий установку, обязан предварительно принять меры по прекращению всех работ на данной установке, и оповестить персонал о пуске.

УСТАНОВКА И МОНТАЖ

ВНИМАНИЕ!

Монтаж установок производится квалифицированным персоналом с соответствующей разрешительной документацией (наличие допусков и лицензий), согласно строительных норм и правил СП 60.13330.2016.

МЕСТО МОНТАЖА УСТАНОВКИ

Установка должна быть смонтирована так, чтобы была обеспечена возможность свободного подключения вентиляционных каналов, трубопроводов, электропитания.
Рабочее положение установки определяется только удобством ее расположения в помещении (может устанавливаться как горизонтально, так и вертикально), все элементы жестко зафиксированы в корпусе и изменение положения в пространстве не ухудшает работоспособности установки.

Использование антивибрационной прокладки при креплении необязательно. Приточно-вытяжная установка устанавливается строго в горизонтальном положении. К крышке должен быть подключен дренаж для отвода конденсата.

Для надежного монтажа, эксплуатации и сервисных работ должны быть обеспечены необходимые расстояния между корпусом и загромождениями со стороны обслуживания.

ПОДГОТОВКА К ЗАПУСКУ

ВНИМАНИЕ!

Оборудование должно работать в расчетных режимах!
Отклонения от расчетных параметров установки влечет за собой выход ее из строя!
Необходимо провести пусконаладочные работы по выводу оборудования на заданные режимы согласно СП 73.13330.2016.

ВНИМАНИЕ!

Первый запуск установок в работу производится только квалифицированным персоналом.
Перед запуском оборудования убедиться в отсутствии посторонних предметов на нагревательном элементе (строительный мусор, стружка от воздуховодов, саморезы, строительная пыль, инструменты и прочее).

ПЕРИОД ЗАМЕНЫ ФИЛЬТРОВ

Фильтр грубой очистки класса G4	3-6 мес.
Фильтр абсолютной очистки класса HEPA H11	12 мес.

Запуск оборудования при сдаче в эксплуатацию установки должен производится только квалифицированным персоналом монтажно-пусковой группы. Перед запуском необходимо выполнить определенные требования и подготовительные работы перечисленные далее:

- Проверить все ли элементы и оборудование установлены и подключены к вентиляционной сети;
- Проверить качество подводки электрической энергии, готовность к работе отдельных электропотребляющих устройств;
- Проверить монтаж элементов автоматики и качество электрических цепей;
- Тщательно очистить внутренние объемы и поверхности оборудования и вентиляционных каналов;
- Проверить отсутствие повреждений установки, ее элементов и автоматики после монтажно-строительных работ.

ГАРАНТИЙНЫЕ ОБЯЗАТЕЛЬСТВА

В течение гарантийного периода Производитель обязуется за свой счёт устранить в Сервисном центре Производителя неисправности, возникшие в процессе эксплуатации оборудования при условии, что случай является гарантийным.
Гарантийный период на вентиляционное оборудование Minibox составляет 2 года (при предъявлении заполненного гарантийного талона) от даты продажи Покупателю, но не более 6 месяцев с даты производства. При невозможности определить дату продажи оборудования, гарантийный срок исчисляется с даты его производства, указанном в реестре Производителя.
Претензии по некомплектности и выявленным механическим повреждениям после продажи не принимаются.

Для гарантийного ремонта необходимо предъявить:

- Заполненный гарантийный талон;
- Документ, подтверждающий дату и факт продажи оборудования;
- Неисправное оборудование или его часть, но обязательно с проводным пультом управления.

УСЛОВИЯ ПРЕДОСТАВЛЕНИЯ ГАРАНТИИ:

Гарантия распространяется при обязательном соблюдении следующих условий:

- Монтаж оборудования и пусконаладочные работы осуществлялись сотрудниками орагнизации, имеющей соответствующие допуски на проведение данного вида работ и специалистами, имеющими необходимую квалификацию;
- Заполнены поля в гарантийном талоне о Продавце и Покупателе, указана дата продажи вентиляционного оборудования;
- В гарантийном талоне отсутствуют изменения и правки;
- Наименование обрудования, комплект автоматики и серийный номер оборудования на шильдике оборудования соответствует указанным в гарантийном талоне;
- Оборудование установлено в соответствии с требованиями инструкции по монтажу и эксплуатации, с соблюдением действующих строительных норм и правил (СНИИП), государственных стандартов (ГОСТ), местных норм.

ГАРАНТИЯ УТРАЧИВАЕТ СИЛУ В СЛУЧАЕ:

- Механического повреждения оборудования;
- Повреждения или удаления гарантийных пломб, шильдика с серийным номером оборудования;
- Выход из строя оборудования, вызванного неправильной эксплуатацией;
- Выход из строя оборудования, вызванного изменениями в электросети, несоответствующим требованиям Производителя;
- Внесение любых изменений в конструкцию оборудования.

Гарантийный ремонт не включает очистку/замену фильтров и теплообменников от загрязнений.

ГАРАНТИЯ НЕ РАСПРОСТРАНЯЕТСЯ НА:

- Фильтры;
- Лакокрасочное покрытие корпуса оборудования;
- Все виды неисправностей, вызванные:

1. Использованием неоригинальных запасных частей/комплектующих
2. Неправильной эксплуатацией, небрежным отошением, использованием без фильтров, несоблюдением предписаний инструкций по монтажу и эксплуатации и СНИИП/ГОСТ;
3. Неправильным монтажом и пусконаладочными работами;
4. Транспортными или иными повреждениями, возникшими после перехода права собственности на оборудование от Производителя;
5. Подключением оборудования к коммунальным и системам электроснабжения, водопроводная сеть, не соответствующим ГОСТ, требованиям СНИП и предписанием инструкций по монтажу и эксплуатации изделия;
6. Использованием энерго- и теплоносителей, не соответствующим ГОСТ, требованиям СНИП и предписанием инструкций по монтажу и эксплуатации;
7. Дефектом и отказом системы или её части, где оборудование использовалось как часть системы и это могло привести к дефекту или отказу оборудования;
8. Природными явлениями, стихийными бедствиями, пожаром и другими случаями непреодолимой силы;
9. Попадаением в изделие посторонних предметов, веществ, животных, насекомых, жидкости/

ВНИМАНИЕ!!!

Убедитесь, что оборудование применяется по назначению. Параметры теплоносителя и электрической сети совпадают с указанными в инструкции по эксплуатации. Эксплуатация вентиляционного оборудования MINIBOX, допускающее наружное размещение требуется дополнительная защита от «прямой воды» (дождь, снег, град, стоковые воды) козырьком, навесом, тентом или осуществить монтаж на специальной монтажной раме с откидным козырьком MINIBOX для серии E и X. Внутреннее расположение обязательно для оборудования MINIBOX серии PV, W, увлажнителей серии ultrasonic и adiabaic.

Примечание:

В случае выхода из строя какой-нибудь части оборудования, Производитель оставляет за собой право замены/ремонта этой части без замены оборудования целиком.
Производитель снимает с себя любую ответственность за возможный вред, прямо или косвено наесённый продукцией MINIBOX людям, домашним животным и имуществу, в случаях, если это произошло в результате несоблюдения правил и условий эксплуатации или вследствие неквалифицированного монтажа, профилактики, обслуживания, ремонта оборудования, умышленных или неостородных действий потребителя или третьих лиц.
Покупатель информирован о том, что он не вправе требовать возврата или обмена купленного изделия в порядке статьи 25 Закона «О защите прав потребителей» и статьи 502 Гражданского кодекса РФ в соответствии с п. 11 «Перечня непродовольственных товаров надлежащего качества, не подлежащих возврату или обмену на аналогичный товар другого размера, формы, габарита, фасона, расцветки или комплектации» Постановления Правительства РФ от 19.01.1998 г. №55.

Гарантия на оборудование 2 года с возможностью увеличения до 5 лет.

ОТМЕТКА О ПРОДАЖЕ

Наименование организации продавца _____

Заводской номер _____ гарантия _____24 месяца_____

Дата изготовления _____

Дата продажи _____

Контроллер ОТК _____ М. П.

Подпись _____

ОТМЕТКА О ВВОДЕ В ЭКСПЛУАТАЦИЮ

Наименование монтажной организации _____

Дата подключения_____

Ф.И.О. ответственного лица _____ М. П.

_____

Подпись _____

Контакты

ООО «Минибокс»
г. Москва, Волоколамское шоссе, д.116
корп. 4 офис 106
тел.: +7 (495) 150-51-14
e-mail: info@miniboxvent.ru
www.miniboxvent.ru