minibox

Компактные вентиляционные установки. Легко.

MINIBOX.FKO

Установка повышенной фотокаталитической фильтрации

Паспорт изделия

ОБЛАСТЬ ПРИМЕНЕНИЯ

Для помещений небольших и средних объемов: офисов, небольших магазинов, кафе, спортивных и других помещений, а также для квартир, апартаментов и частных домов.

НАЗНАЧЕНИЕ

Встроенный ФОТОКАТАЛИТИЧЕСКИЙ ФИЛЬТР задерживает молекулярные и микробиологические загрязнители воздуха (вирусы, бактерии, аллергены, токсичные газы).
Данные загрязнители адсорбируются на поверхности фотокатализатора и разлагаются на безвредные вещества под действием ультрафиолетового излучения. В процессе фильтрации загрязнители не накапливаются на фильтре, а полностью разлагаются. Тем самым фильтр саморегенерируется, что продлевает срок его службы.

Входящий в комплектацию УГОЛЬНО-АДСОРБЦИОННЫЙ ФИЛЬТР очищает воздух от вредных газов, летучих соединений промышленных выбросов, токсичных соединений, формальдегидов, запахов, в том числе от главного загрязнителя воздуха мегаполиса – выхлопных газов автомобилей.
(Сорбирующий слой состоит из плотного слоя гранулированных угольных кристаллов, который имеет максимальную площадь контакта с воздухом, что существенно улучшает уровень фильтрации).

ТЕХНИЧЕСКИЕ ХАРАКТЕРИСТИКИ

МОДЕЛЬ	Minibox.FKO
Напряжение питания, В/Гц	220/50
Кабель электропитания, мм2	КГ 2*0,5-0,75 или ВВГнг 2*0,5-0,75
Класс защиты	IP44
Размещение	Внутреннее
Условия эксплуатации: температура наружнего воздуха, С	-30..+50
Габаритные размеры, мм	767x570x285
Вес, кг	24

КОМПЛЕКТАЦИЯ

		Кол-во, ед.
#	МОДЕЛЬ	Minibox.FKO
1	Металлический корпус	1
2	Фильтр G4	1
3	Съемный блок фотокаталитических фильтров	1
4	Угольно-фотокаталитический фильтр	2
5	Лента УФ-диодов	2
6	Клеммный блок для внешнего подключения	1
7	Фиксаторы пылевого фильтра	1
8	Кронштейны монтажные	1
9	Входной фланец	1
10	Выходной фланец	1
11	Паспорт	1

ПРОИЗВОДИТЕЛЬНОСТЬ

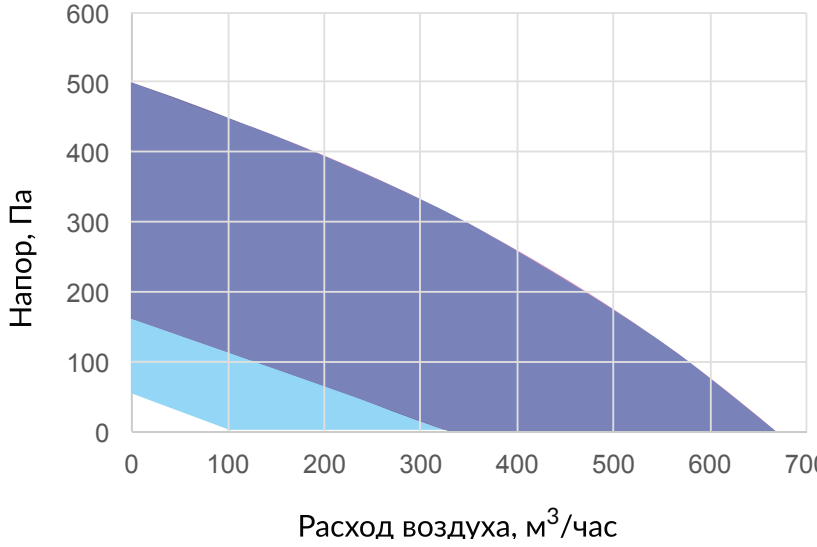

Совместно
с Minibox.E-650 / W-650

Совместно
с Minibox.E-1050 / W-1050

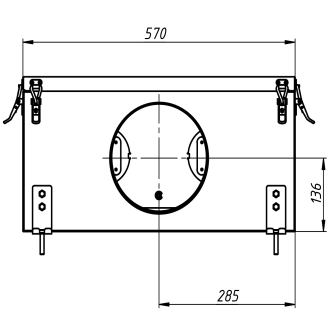
570
136
285

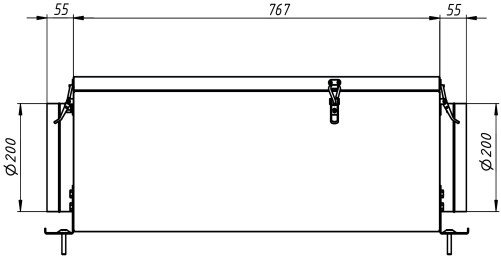
55
767
55
Ø200
Ø200

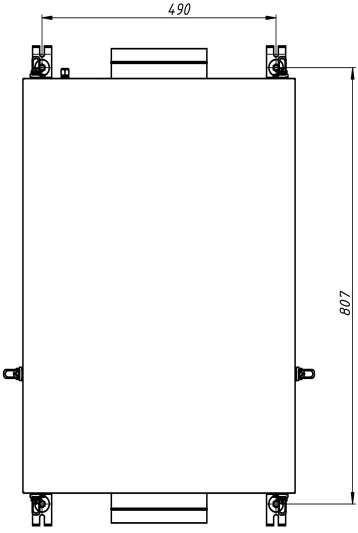
490
807

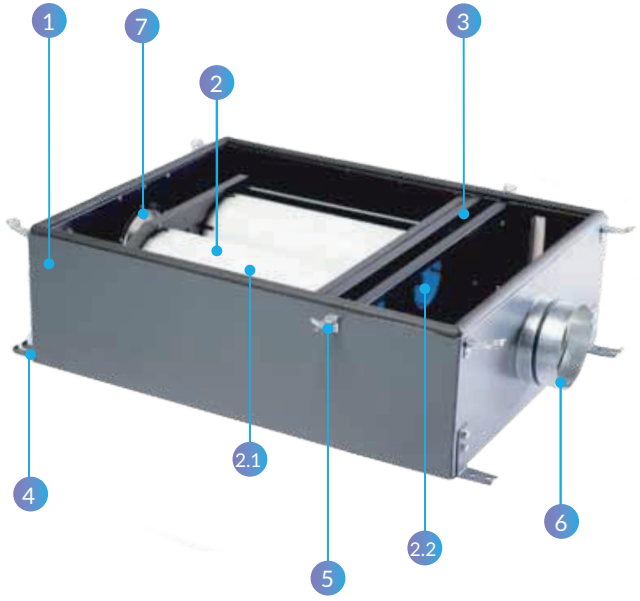

ВХОДИТ В КОМПЛЕКТАЦИЮ

1. Металлический корпус
2. Съемный блок фотокаталических фильтров
2.1. Угольно-фотокаталический фильтр
2.2. УФ-диоды
3. Рычаги фиксации пылевого фильтра
4. Кронштейны монтажные
5. Замки - защелки
6. Входной фланеця
7. Выходной фланец



Подключение сетевого
питания 220В/50ГЦ

Кабель для подключения:
КГ 2х0,5-0,75
или ВВГнг 2х0,5-0,75

СПЕЦИАЛЬНЫЕ ОБОЗНАЧЕНИЯ



Обязательно проконтролировать соблюдение данных инструкций.



Несоблюдение инструкций влечет за собой выход установки из строя и/или опасность для здоровья и жизни.



Важная информация.

ВНИМАНИЕ!



Для сохранения гарантийных обязательств, убедитесь:

- В правильности заполнения отметок о продаже и отметок о вводе в эксплуатацию;

- Обязательное выполнение регламентных и сервисных работ, с соответствующими отметками в настоящем паспорте.



ВНИМАНИЕ!

Нормальная работа устройства гарантируется только при соблюдении следующих условий:

- Монтаж произведен специально обученным персоналом или организацией, имеющей необходимые допуски (лицензии);

- Эксплуатация и обслуживание производится только согласно инструкции по монтажу и эксплуатации.

ОБЩИЕ ПОЛОЖЕНИЯ

Диапазон температуры окружающей среды при эксплуатации от -30°С до +55°С при относительной влажности до 90% без конденсации влаги.

Питание установки управления осуществляется от однофазной сети переменного тока напряжением 220 В и частотой 50 Гц.

Предприятие-изготовитель оставляет за собой право вносить изменения в конструкцию устройства, не ухудшающие его качество и потребительские свойства и не отраженные в данном документе и руководстве по монтажу и эксплуатации.

ПОСТАВКА, ТРАНСПОРТИРОВКА, ХРАНЕНИЕ



ВНИМАНИЕ!

Не допускаются удары и другие действия, приводящие к механическим повреждениям корпуса установки и ее эксплуатации.

Непосредственно после получения оборудования необходимо проверить состояние упаковки, а также комплектность поставки на основании приложенных спецификаций и сопроводительных документов.

На все повреждения, возникшие вследствие неправильной транспортировки и складирования, гарантия не распространяется, по этим вопросам необходимо обращаться в транспортную компанию.

Оборудование можно хранить, согласно ГОСТ 15150-69, как в помещениях, так и вне, в которых:

- Максимальная влажность воздуха, при температуре 20°С, составляет 80%;
- Температура окружающей среды в пределах от -40°С до +50°С;
- Нет пыли, агрессивных паров и газов, а также химических веществ, которые приводят к коррозии конструкции и элемен тов установки.

МЕРЫ БЕЗОПАСНОСТИ

При подготовке установки к работе и при их эксплуатации необходимо соблюдать требования безопасности, изложенные в ГОСТ 12.4.021 "Правилах безопасности при эксплуатации электроустановок потребителей" и "Правилах технической эксплуатации электроустановок потребителей". Заземление установок должно проводится в соответствии с "Правилами электроустановок" (ПУЭ). При испытаниях, наладке и работе установки их всасывающие и нагнетающие отверстия должны быть ограждены, чтобы исключить травмирование людей вращающимися частями. Съемные сервисные панели должны быть закрыты. Обслуживание и ремонт установки производится при отключении их от электросети и полной остановки вращающихся частей. Работник, включающий установку, обязан предварительно принять меры по прекращению всех работ на данной установке, и оповестить персонал о пуске.



ВНИМАНИЕ!

Не допустить попадания УФ света в поле зрения человека.
При необходимости снятия верхней крышки установки, необходимо отключить ее электропитание.

УСТАНОВКА И МОНТАЖ



ВНИМАНИЕ!

Монтаж установок производится квалифицированным персоналом с соответствующей разрешительной документацией (наличие допусков и лицензий), согласно строительных норм и правил СП 60.13330.2016.

МЕСТО МОНТАЖА УСТАНОВКИ

Установка должна быть смонтирована так, чтобы была обеспечена возможность свободного подключения вентиляционных каналов, трубопроводов, электропитания.

Рабочее положение установки определяется только удобством ее расположения в помещении (может устанавливаться как горизонтально, так и вертикально), все элементы жестко зафиксированы в корпусе и изменение положения в пространстве не ухудшает работоспособности установки.

Для надежного монтажа, эксплуатации и сервисных работ должны быть обеспечены необходимые расстояния между корпусом и загромождениями со стороны обслуживания.

ПОДГОТОВКА К ЗАПУСКУ



ВНИМАНИЕ!

Оборудование должно работать в расчетных режимах!
Отклонения от расчетных параметров установки влечет за собой выход ее из строя! Необходимо провести пусконаладочные работы по выводу оборудования на заданные режимы согласно СП 73.13330.2016.

Категорически запрещается эксплуатация оборудования без нагрузки сети (не присоединенных воздуховодов)!



ВНИМАНИЕ!

Первый запуск установок в работу производится только квалифицированным персоналом.

Запуск оборудования при сдаче в эксплуатацию установки должен производится только квалифицированным персоналом монтажно-пусковой группы. Перед запуском необходимо выполнить определенные требования и подготовительные работы перечисленные далее:

- Проверить все ли элементы и оборудование установлены и подключены к вентиляционной сети;
- Проверить качество подводки электрической энергии, готовность к работе отдельных электропотребляющих устройств;
- Проверить монтаж элементов автоматики и качество электрических цепей;
- Тщательно очистить внутренние объемы и поверхности оборудования и вентиляционных каналов;
- Проверить отсутствие повреждений установки, ее элементов и автоматики после монтажно-строительных работ.

ГАРАНТИЙНЫЕ ОБЯЗАТЕЛЬСТВА



Гарантийный период эксплуатации один год от даты выпуска изделия предприятием-изготовителем.

1. ПРЕДПРИЯТИЕ-ИЗГОТОВИТЕЛЬ в лице ООО «Микроклиматика», предоставляет гарантию на проданные установки при условии соблюдения правил эксплуатации, определенными в настоящем паспорте изделия.

2. На вентиляционные установки серии Minibox.E предоставляется гарантия продолжительностью 12 МЕСЯЦЕВ с даты поставки.

3. На комплектующие которые, используются в составе установки и изготовлены сторонними производителями распространяется гарантия продолжительностью 12 МЕСЯЦЕВ с даты поставки.

4. Гарантийное обслуживание осуществляется при условии предъявления ПОТРЕБИТЕЛЕМ рекламации в письменном виде вместе с действующей ГАРАНТИЙНОЙ КАРТОЙ на соответствующий товар.

5. В течении гарантийного периода обнаруженные дефекты устраняются бесплатно в месте расположения ДИЛЕРА/ДИСТРИБЬЮТОРА или ПРЕДПРИЯТИЯ-ИЗГОТОВИТЕЛЯ, в срок не превышающий 40 рабочих дней со дня заявленной неисправности, а также исходя из следующих правил:

- В случае необходимости замены не типовой части, указанный срок может быть продлен;
- Порядок проведения ремонта определяется ПРЕДПРИЯТИЕМ-ИЗГОТОВИТЕЛЕМ;
- Замененные части становятся собственностью ПРЕДПРИЯТИЯ-ИЗГОТОВИТЕЛЯ;

- Заключение, выданное сотрудником ПРЕДПРИЯТИЯ-ИЗГОТОВИТЕЛЯ или ДИЛЕРА/ДИСТРИБЬЮТОРА, относительно причин и виновника возникновения неисправности является обязательным для ПОТРЕБИТЕЛЯ;
- ПОТРЕБИТЕЛЬ вправе предъявить в течении 14 календарных дней иную оценку возникшей неисправности, данную квалифицированным экспертом.

6. ПРЕДПРИЯТИЕ-ИЗГОТОВИТЕЛЬ не несет ответственности за повреждения и ненадлежащую работу устройства, явившиеся результатом:
- Механического повреждения, вызванного неправильной транспортировкой или по причине некачественного монтажа;
- Ненадлежащего хранения оборудования, несоблюдением правил эксплуатации, а также введением конструктивных изменений, проведением ремонта и замены частей не предусмотренных ПРЕДПРИЯТИЕМ-ИЗГОТОВИТЕЛЕМ.

7. Гарантийные обязательства не распространяются:
- На части, подвергаемые нормальному эксплуатационному износу (фильтра, уплотнители, предохранители, контакторы и т. п.);
- На технический осмотр, уход, выполняемые в соответствии с правилами, определенными в настоящем паспорте изделия.

minibox
Компактные вентиляционные установки. Легко.

ГАРАНТИЙНАЯ КАРТА

ОТМЕТКА О ПРОДАЖЕ

Наименование организации продавца _____

Заводской номер _____ гарантия _____12 месяцев_____

Дата изготовления _____

Дата продажи _____

Контроллер ОТК _____ М. П.

Подпись _____

ОТМЕТКА О ВВОДЕ В ЭКСПЛУАТАЦИЮ

Наименование монтажной организации _____

Дата подключения _____

Ф. И.О. ответственного лица _____ М. П.

_____

_____

Подпись _____

ДЛЯ ЗАМЕТОК

ДЛЯ ЗАМЕТОК

ПРОИЗВОДИТЕЛЬ
ООО «МИКРОКЛИМАТИКА»

445021, г. Тольятти, ул. Баныкина д. 16, оф. 302,
тел.: +7 (495) 150 51 14
e-mail: service@miniboxvent.ru
www.miniboxvent.ru