minibox

Компактные вентиляционные установки. Легко.



- Умные возможности
- Низкий уровень шума
- Компактные размеры
- Гарантия до 5 лет
- Усиленная фильтрация
- Европейские комплектующие

Никто не позаботится о твоем здоровье лучше, чем Minibox!

2026

Содержание:

3 Общая информация о Minibox
5 Почему Minibox?
6 Принцип работы Minibox (с электрическим нагревателем)
7 Система автоматики
8 Minibox. Home-200
10 Minibox. Home-350
12 Фотокаталитическая очистка воздуха
13 Minibox.FKO
14 Minibox.E-200-FKO.PREMIUM
16 Minibox.E-300-FKO.PREMIUM
18 Minibox.E-300-FKO
20 Minibox.E-300.PREMIUM
22 Minibox.E-300
24 Minibox.E-300 mini
26 Minibox.E-450.PREMIUM
28 Minibox.E-650.PREMIUM
30 Minibox.E-650
32 Minibox.E-850.PREMIUM
34 Minibox.E-850
36 Minibox.E-1050.PREMIUM
38 Minibox.E-1050
40 Minibox.E-1550.PREMIUM
42 Minibox.E-1550
44 Minibox.E-2050.PREMIUM
46 Принцип работы Minibox (с водяным нагревателем)
47 Minibox.W-650
49 Minibox.W-650.PREMIUM
51 Minibox.W-1050
53 Minibox.W-1050.PREMIUM
55 Minibox.W-1650
57 Minibox.W-1650.PREMIUM
59 Minibox.W-2050
61 Minibox.W-2050.PREMIUM
63 Приточно-вытяжные установки с рекуперацией
64 Minibox.PV.400.PREMIUM
66 Minibox.PV.500V
67 Minibox.PV.650
69 Minibox.PV.650 Premium
71 Minibox.PV.850
73 Minibox.PV.850 Premium
75 Вытяжные установки Minibox.X
76 Minibox.X-300
77 Minibox.X-650
78 Minibox.X-850
79 Minibox.X-1050
80 Minibox.X-1550
81 Minibox.X-2050 Premium
82 Блоки дополнительной фильтрации (AirBox-125/160/200)
83 Увлажнители воздуха Minibox Ultrasonic
85 Minibox Ultrasonic 400
86 Minibox Ultrasonic 650
87 Minibox Ultrasonic 850
88 Minibox Ultrasonic 1050
89 Minibox Ultrasonic 1650
90 Minibox Ultrasonic 2050
91 Minibox Ultrasonic 2650
92 Minibox Ultrasonic 3050
93 Minibox Ultrasonic 3650
94 Minibox Ultrasonic 4100
95 Комплексное решение для создания микроклимата
96 Основные комплектующие оборудования
97 Фильтры

minibox

всегда свежий воздух в помещениях площадью до 700 м^2

Усиленная фильтрация

Все устройства Minibox оснащены слотами для установки двух либо трех фильтров одновременно.

Низкий уровень шума

Корпус толщиной 25 мм типа «сэндвич» обеспечивает превосходную шумо и виброизоляцию.

Полная комплектация

— Энергоэффективный EC-вентилятор;
— керамические тэны;
— фильтры;
— проводная панель управления;
— канальные датчики температуры;
— электропривод;
— датчик перепада давления;
— смесительный узел давления (серия W).

Оборудование полностью настроено и готово к работе.

Профессиональная сборка

Два производства и два склада в Москве и в Тольятти.
Оборудование всегда в наличии.

Компактные размеры

Установить Minibox можно под подвесным потолком благодаря высоте корпуса всего в 20-40 см при расходе воздуха до 2050 м^3.

Европейские комплектующие

— Энергоэффективный EC-вентилятор ebmpapst (Германия)
— Керамические нагреватели DBK (Германия)
— Электропривод Dunkermotoren
— Датчики (Швеция)
— Привод трехходового клапана Danfoss Danfoss (Дания)
— Насос DAB Dab (Венгрия)

Умные возможности

— Интеграция в систему умный дом по протоколам Modbus;
— Wi-Fi модуль, удобное приложение;
— Управление охладителем (ККБ) inverter и on|off;
— Пропорциональное регулирование увлажнителями воздуха и парогенераторами on|off;
— Ступенчатое и пропорциональное управление вытяжными вентиляторами;
— Пропорциональное регулирование нагревателями воздуха, экономия более 45%.

Всё включено

— Металлокерамические тэны (серия E, Home, Save) или медно-алюминиевый нагреватель (серия W);
— Привод клапана с обратной пружиной;
— Тихий EC-вентилятор последнего покления;
— Датчик температуры воздуха на улице в реальном времени;
— Датчик температуры воздуха в помещении в реальном времени;
— Датчик засоренности фильтра в реальном времени;
— Датчик влажности в помещении в реальном времени;
— Фильтр грубой очистки G4, HEPA-11, угольно-фотокаталитический (приточные установки серии FKO);
— Стандартный фильтр грубой очистки G4 (серия E и W);
— Тепло и шумоизолированный корпус;
— Умная и надежная автоматика: контроллер + пульт.

Гарантия

— Гарантия на оборудование 2 года;
— Расширенная гарантия до 5 лет.

Подключаете воздуховоды — можно эксплуатировать!

Легко управлять

Настройка работы системы с помощью пульта управления с интуитивно понятным интерфейсом. Система автоматически поддерживает установленный режим - работатет по таймеру или внешним датчикам. Удобное мобильное приложение.

Легко подобрать

Дополнительное оборудование, которым можно управлять с помощью пульта управления приточной установки, такого как:

- канальный увлажнитель воздуха
- канальный охладитель воздуха (ККБ)
- вытяжной блок или канальный вентилятор
- блоки дезинфекции и доочистки воздуха FKO

Легко смонтировать

Оборудование поставляется в собранном виде.
Установка оборудования возможна в любом положении на стене или потолке. После подключения к сети Minibox сразу готов к эксплуатации

Легко обслуживать

Быстрый доступ и замена фильтрующих элементов в оборудовании. Лёгкий демонтаж компонентов оборудования для их диагностики и ремонта.

Легко купить

Оборудование можно приобрести через сайт или дилера в вашем городе. Отгрузка производится в день оплаты

Легко решить

Сервисная поддержка 24 часа гарантийных и постгарантийных случаев

Остались вопросы?
Звоните: +7(495)150-51-14
Пишите: info@miniboxvent.ru
С **Minibox** – легко!

Почему Minibox?

Minibox – это оптимальный для вашего помещения комплект оборудования, который легко устанавливается и сразу готово к эксплуатации

Все, что необходимо, поставляется в комплекте

Устройство собрано профессионалами

Цена ниже, чем за комплект канального оборудования



Экономия времени

Гарантия работоспособности

Кто создает Minibox?

Установки Minibox созданы командой профессионалов с опытом работы в промышленной вентиляции более 10 лет. Мы проанализировали особенности оборудования, изучили самые современные технологии, вложили весь наш опыт и страсть и получили высокотехнологичные компактные приточные установки.

Мы понимаем ваши потребности

Мы продумали все, чтобы установить вентиляционную систему было максимально просто: все установки есть в наличии, отгрузка происходит в день оплаты, а полная комплектация избавляет от процесса хождения по магазинам и трудного выбора изделий. Наши технические специалисты оперативно проконсультируют вас по всем вопросам.

более
10 лет

опыт работы
в промышленной
вентиляции

Вентиляция — теперь легко!
Это стало нашей философией.

Принцип работы Minibox

С электрическим нагревателем

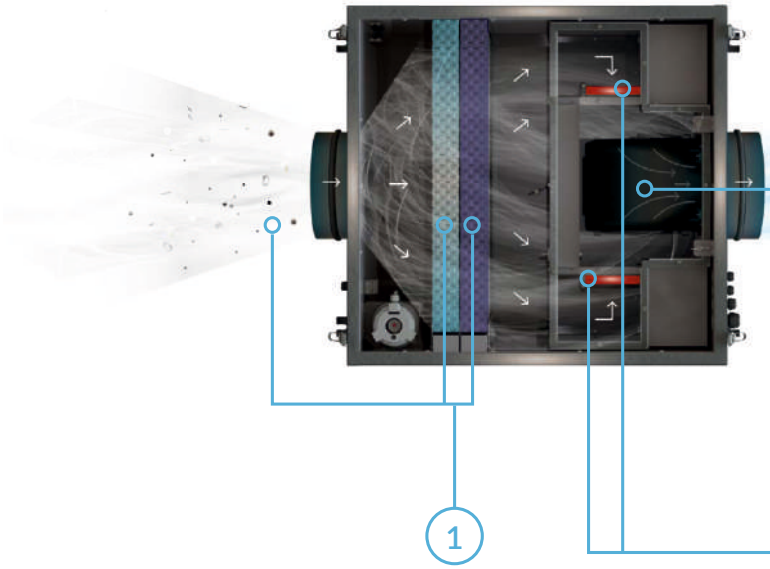

Вентилятор подаёт очищенный и нагретый воздух в воздуховод

Вентиляторы с энергоэффективными EC-двигателями на постоянных магнитах сокращают энергозатраты на передвижение воздуха примерно на 50% по сравнению с AC-двигателями. Кроме того, загнутые вперед лопасти вентилятора обеспечивают стабильность работы и низкий уровень шума.

Класс энергоэффективности вентиляторов IE-4

Грязный воздух проходит через фильтры

Фильтр класса очистки G4 поставляется в стандартной комплектации и удерживает пух, шерсть и другие крупные загрязнители. Подходит для большинства помещений. Не допустима самостоятельная чистка пылесосом и промывка водой.

Фильтр класса очистки F5 устанавливается опционально к фильтру класса G4 и позволяет дополнительно очистить воздух от мелких частиц выше 1 мкм в диаметре, таких как пыльца. Поставляется дополнительно и может использоваться для помещений с повышенными требованиями к очистке воздуха.

Применение двух фильтров одновременно позволяет увеличить срок службы фильтра тонкой очистки благодаря постоянной предварительной фильтрации воздуха регенерируемым фильтром G4.

Воздух нагревается до установленной температуры

Встроенный программируемый контроллер выполняет функцию управления нагревом входящего воздуха.

Керамические PTC-нагреватели пожаробезопасны, не сжигают кислород, имеют функцию плавного нагрева и долгий срок службы.

Система автоматики

		
Тип автоматики	Zentec	GTC
ПУЛЬТ УПРАВЛЕНИЯ		
Внешний вид		
Тип дисплея	Монохромный, 3.5`	Цветной, сенсорный, 3.5`, 320X240
Пользовательское меню «настройки» (яркость экрана, звуки, включение/отключение функций, реакция системы на аварийные сигналы, настройка отображения графиков, язык интерфейса)		✓
Язык интерфеса	Русский	Английский/Русский
ФУНКЦИОНАЛЬНОСТЬ		
Автоматическое регулирование уровня мощности электрокалорифера для нагрева воздуха до заданной температуры в диапазоне от +10˚С до +30˚С	✓	✓
Встроенный датчик влажности	✗	✓
Плавное подключение нагревательных секций калорифера	✓	✓
Переключение скоростей вентилятора	✓ 7 скоростей	✓ 10 скоростей
Защита от перегрева калорифера	✓	✓
Контроль загрязнённости воздушного фильтра	✓	✓
Контроль состояния датчиков на обрыв и короткое замыкание	✓	✓
Индикация температуры воздуха в помещении (по датчику пульта)	✗	✓
Автономное питание часов	✓	✓
Отображение графика изменения температур в процессе функционирования установки	✗	✓
Функция «Северный старт» (последовательное увеличение скорости вентилятора от первой до заданной при включении установки. Актуальна при низких температурах входящего воздуха)	✗	✓
Функция «Понижение скорости». В холодное время года мощность калорифера может оказаться недостаточной для поддержания заданной температуры. В этом случае скорость вентилятора будет автоматически снижаться до тех пор, пока температура на выходе приточной установки не поднимется до заданной	✓	✓
Функция «Рестарт» - «Автоматический запуск системы» при сбое и восстановлении питания приточная установка начнет работать в том же режиме, в котором она находилась до отключения питания	✓	✓
Таймер	✓ 9 односложных задач	✓ Недельный, до 4-х многозначный (скорость, температура, вкл/выкл) команд в сутки
Подключение системы «Умный дом» по стандартному протоколу Modbus RTU	✓	✓
Возможность управления внешним/вытяжным ЕС-вентилятором	✓ Блок-вставка FKO	✓
Возможность подключения блока доочистки FKO, AirBox	✓	✓
Аналоговое/дискретное управление ККБ (компрессорно-конденсаторный блок)	✗	✓
Аналоговое/дискретное управление увлажнителем воздуха	✗	✓
Аналоговое/дискретное управление осушителем воздуха	✗	✓
Встроенный web-сервер (удалённое сервисное обслуживание)	✗	✓
Ethernet порт	✗	✓
Встроенный Wi-Fi	✓	✗
LED Индикация	✗	✗
Возможность встроить пульт (Аксессуары для монтажа)	✗	✗
Возможность управлять двумя пультами	✗	✓
Производитель	Китай	Россия
Сайт производителя	Zentec.ru	GTControllers.ru

Minibox.Home-200

АРТИКУЛ H200





Входит в комплектацию

1. Керамические нагреватели
2. Датчик засорённости фильтров
3. Автоматическая воздушная заслонка
4. Энергоэффективный EC-вентилятор
5. Встроенная автоматика Zentec
6. Выдвижной блок фильтров
7. Фильтр грубой очистки класса Eu9Carbon
8. Датчик температуры приточного воздуха minibox
9. Датчик температуры уличного воздуха minibox

Дополнительные комплекты фильтров:

- Комплект фильтров №2 «Защита от аллергенов» (G4, F5, HEPA H11)
- Комплект фильтров №3 «Защита от запахов» (G4, угольнозасыпной 25мм/30мм)
- Комплект фильтров №4 «Защита от химических выбросов и бактерий» (G4, угольнофотокаталитический 25мм, HEPA H11)

Дополнительное оборудование:

- Адаптер для удаленного забора воздуха
- Шумоглушитель 125/600 и 125/900
- Шумоподавляющий анемостат Ф125

Технические данные

Тип вентилятора	EC
Производительность, м³/час	200
Уровень шума на выходе, dB	26-37
Количество скоростей	7(Zentec)/10(GTC)
Напряжение питания, В/Гц	220/50
Мощность вентилятора, кВт	0,083
Эл. мощность нагревателя, кВт	2,4
Дельта температуры, °С	44
Кабель электропитания, мм²	КГ 3х2,5 или ВВГнг 3х2,5
Кабель пульта управления	UTP 2х2х0,51
Класс защиты	Ip55
Размещение	Наружное
Условия эксплуатации: температура наружнего воздуха, °С	-30..+50
Температура выходного приточного воздуха, °С	+10..+30 (требуемое значение устанавливается с помощью панели управления)
Вес, кг	24
Габаритные размеры, мм	1058х392х219

Производительность

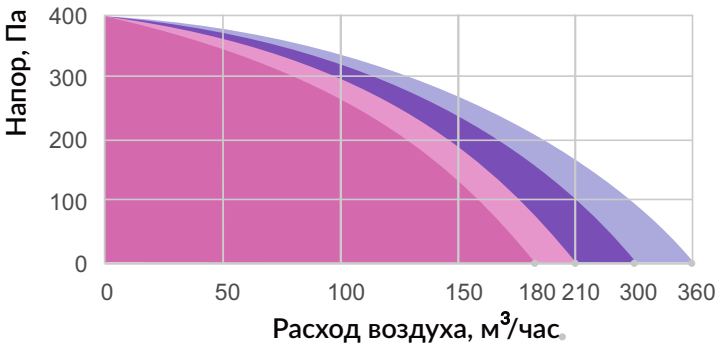

- Комплект фильтров №1 фильтр G4 - 360м³/час
- Комплект фильтров №2 G4+M5+HEPA - 300м³/час
- Комплект фильтров №3 G4+угольный+угольный - 180м³/час
- Комплект фильтров №4 G4+HEPA11+FKO - 210м³/час

ПЛОЩАДЬ КВАРТИРЫ ДО 50 М²*

* Из расчета высоты потолка 2,7 м и полуторакратного воздухообмена
* Максимальное значение расхода воздуха приточной установки не должно быть принято за эксплуатируемое. Рекомендуется оставлять запас, поскольку это способствует тихой работе приточной установки и снижает общую нагрузку на оборудование.

Габаритные размеры

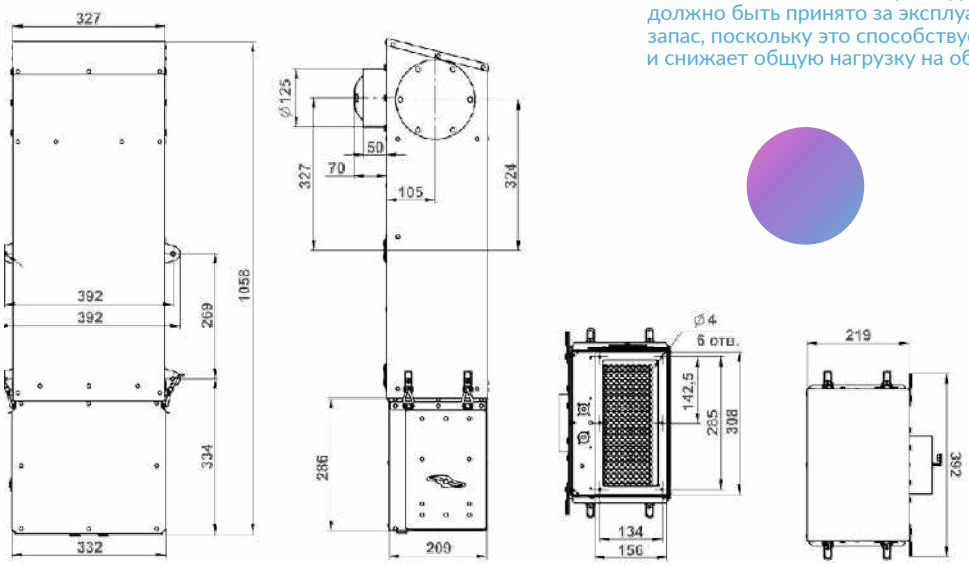

Minibox.Home-350

АРТИКУЛ H350







Входит в комплектацию

1. Керамические нагреватели
2. Датчик засорённости фильтров
3. Автоматическая воздушная заслонка
4. Энергоэффективный EC-вентилятор
5. Встроенная автоматика Zentec
6. Выдвижной блок фильтров
7. Фильтр грубой очистки класса G4
8. Датчик температуры приточного воздуха minibox
9. Датчик температуры уличного воздуха minibox

Дополнительные комплекты фильтров:

- Комплект фильтров №2 «Защита от аллергенов» (G4, F5, HEPA H11)
- Комплект фильтров №3 «Защита от запахов» (G4, угольнозасыпной 25мм/30мм)
- Комплект фильтров №4 «Защита от химических выбросов и бактерий» (G4, угольнофотокаталитический 25мм, HEPA H11)

Дополнительное оборудование:

- Адаптер для удаленного забора воздуха
- Шумоглушитель 160/600 и 160/900
- Шумоподавляющий анемостат Ф160, Ф125

Технические данные

Тип вентилятора	EC
Производительность, м³/час	350
Уровень шума на выходе, dB	27-41
Количество скоростей	7(Zentec)/10(GTC)
Напряжение питания, В/Гц	220/50
Мощность вентилятора, кВт	0,107
Максимальная эл. мощность нагревателя, кВт	2,4
Дельта температуры, °С	44
Кабель электропитания, мм²	КГ 3х2,5 или ВВГнг 3х2,5
Кабель пульта управления	UTP 2х2х0,51
Класс защиты	Ip55
Размещение	Наружное
Условия эксплуатации: температура наружнего воздуха, °С	-30..+50
Температура выходного приточного воздуха, °С	+10..+30 (требуемое значение устанавливается с помощью панели управления)
Вес, кг	30
Габаритные размеры, мм	1088х332х349

Производительность

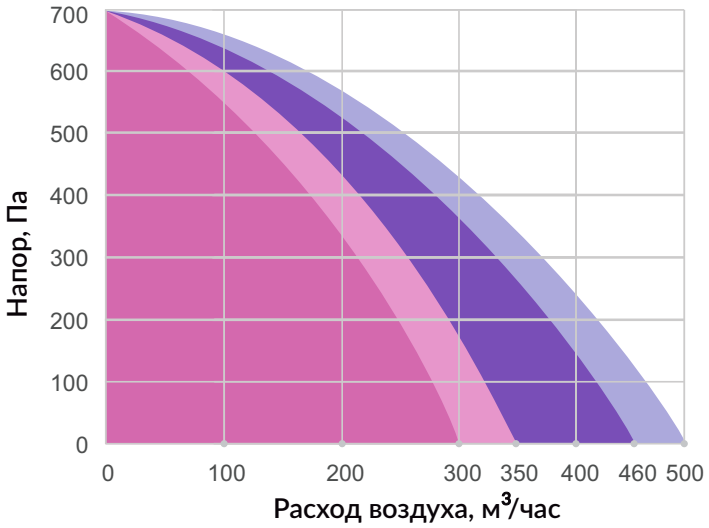

Комплект фильтров №1
фильтр G4 - 500м³/час

Комплект фильтров №2
G4+M5+HEPA - 460м³/час

Комплект фильтров №3
G4+угольный+угольный - 300м³/час

Комплект фильтров №4
G4+HEPA11+FKO - 350м³/час

Габаритные размеры

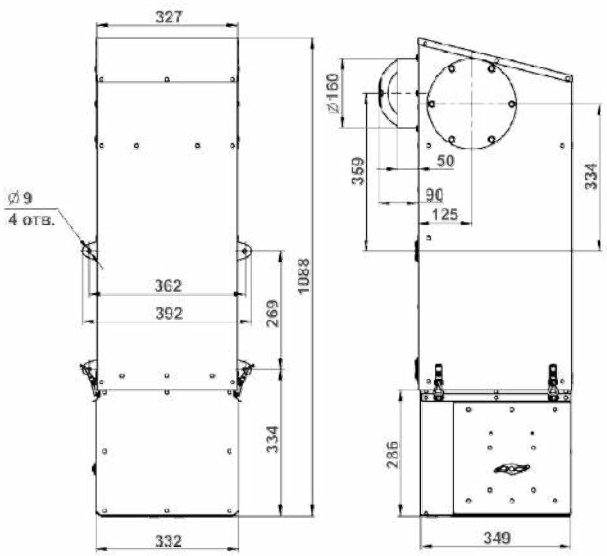

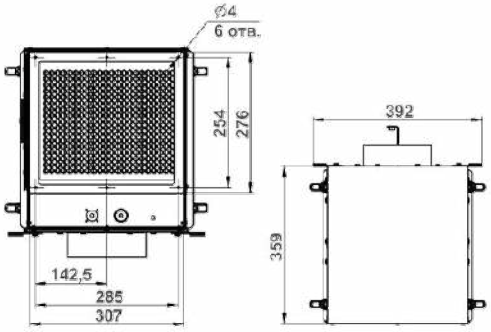

ПЛОЩАДЬ КВАРТИРЫ ДО 70 М²*

* Из расчета высоты потолка 2,7 м и полуторакратного воздухообмена
* Максимальное значение расхода воздуха приточной установки не должно быть принято за эксплуатируемое. Рекомендуется оставлять запас, поскольку это способствует тихой работе приточной установки и снижает общую нагрузку на оборудование.

Фотокаталитическая очистка воздуха

Фотокатализ - способ очистки воздуха от вирусов, бактерий, плесени, аллергенов и летучих органических соединений, который используют в наших приточных установках. На угольный фильтр нанесен диоксид титана (TiO2) и под воздействием ультрафиолетовых излучателей происходит процесс фотокатализа - разложение органических соединений на углекислый газ и воду.

Диоксид титана используют уже более 100 лет и ценят за стойкость к УФ - излучению и нетоксичные свойства. TiO2 - известный пигмент и основа для красок. Вещество полностью безопасно, поэтому его активно применяют для производства многих продуктов, которые мы ежедневно используем: пластмассы, бумаги, косметики, лекарственных препаратов, а также для промышленной очистки воды и воздуха.

Ультрафиолетовые излучатели, применяемые в установках Minibox имеют А-диапазон свечения, который не генерирует выработку озона и безопасен для человека. Это отличает фотокаталитические фильтры для очистки воздуха от УФ-обеззараживателей, в которых дезинфекция воздуха происходит под действием жёстких лучей.

Фотокаталитический фильтр не только улавливает споры плесени, бактерии и вирусы, аллергены, летучие органические соединения, но и разрушает их на молекулярном уровне. 100% защита от формальдегидов и выхлопных газов. Идеально справляется с фенолом, озоном, угарным газом, окисями азота, а они и являются самыми опасными загрязнителями воздуха. Minibox.FKO и блок-вставка Minibox.FKO разлагает на безвредные частицы и на выдохе - кристально-чистый и свежий воздух.

Блок-вставки

Блок-вставка.FKO-650*
АРТИКУЛ FKO-650



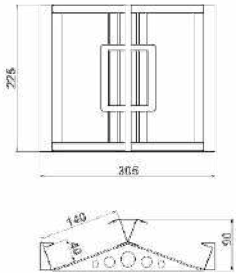

*Для Minibox E-650

Блок-вставка.FKO-850/1050*
АРТИКУЛ FKO-850/1050



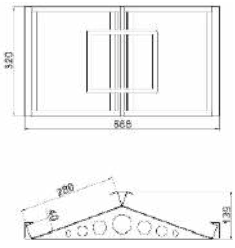

*Для Minibox E-850/1050

№	Вещество	Концентрация до начала эксперимента	Концентрация после завершения эксперимента	Концентрация до начала эксперимента
1	Аммиак	14.9 ppm(10 мг/м3)	0,4 мг/м3	96 %
2	Сероводород	0,009 ppm (0,0 12 мг/м3)	0,0003 мг/м3	97,5 %
3	Фенол	0.05 ppm (0,2 мг/м3)	0,006 мг/м3	97 %
4	3,4-бензпирен (бенз(а)пирен)	1×10-7 ppm(1×10-6 мг/м3)	1×10-9 мг/м3	99 %
5	Бензол	7.8 ppm (24 мг/м3)	0.2 мг/м3	99,2 %
6	Пиридин	0,06 ppm (0,2 мг/м3)	0.001 мг/м3	95 %
7	Диоксид серы	0.3 ppm (0,6 мг/м3)	0.42 мг/м3	15 %
8	Цианистый водород	0.1 ppm (0.1 мг/м3)	0.0002 мг/м3	99 %
9	Метан	228 ppm (144 мг/м3)	0,87 мг/м3	99 %
10	Ксилол	2 ppm (8 мг/м3)	0.25 мг/м3	97 %
11	Толуол	10,7 ppm (39 мг/м3)	0.79 мг/м3	98 %
12	Серная кислота	0,12 ppm (0.5 мг/м3)	0.28 мг/м3	44 %
13	Этилбензол	3 ppm (1,2 мг/м3)	0.02 мг/м3	98 %
14	Нафталин	0,03 ppm (0.12 мг/м3)	0.0024 мг/м3	98 %
15	Оксид углерода*	44 ppm (35 мг/м3)	0.9 мг/м3	99,9 %
16	Диметиламин	0,017 ppm (0.033мг/м3)	0.0019 мг/м3	94 %
17	Формальдегид	0.09 ppm (0,1 мг/м3)	0.001 мг/м3	99 %

Идеальная защита от вирусов, выхлопных газов, запахов, аллергенов, токсичных органических соединений и др. Устанавливается в дополнительный слот для фильтра в приточной установке.

Minibox.FKO

АРТИКУЛ MFKO

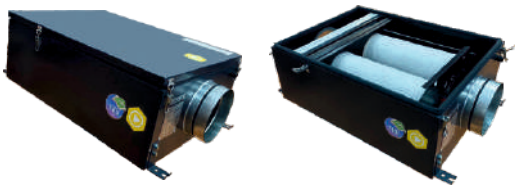

Дополнительный блок фотокаталитической очистки воздуха в шумоизолированном металлическом корпусе:

1. Комплект из угольно-фотокаталитических фильтров
2. УФ-диоды
3. Пылевой фильтр класса G4

Технические данные

Напряжение питания, В/Гц	220/50
Кабель электропитания, мм²	КГ 2*0,5-0,75 или ВВГнг 2*0,5-0,75
Класс защиты	IP44
Размещение	Внутреннее/внешнее
Условия эксплуатации: температура наружнего воздуха, °С	-30..+50
Вес, кг	24
Габаритные размеры, мм	767x570x285

Степень очистки воздуха	Пылевой фильтр	Eu4
	Фотокаталитический фильтр	Разлагает на безвредные вещества: Аллергены, вирусы, запахи, токсичные органические соединения. Токсичные примеси с молекулярной массой более 40 атомных единиц
	Адсорбционный фильтр	Гранулированный активированный уголь
Режим работы		Непрерывный
Условия эксплуатации:	Температура входного воздуха, °С	-26 / +50
Аэродинамическое сопротивление фильтра, Па		95

Габаритные размеры

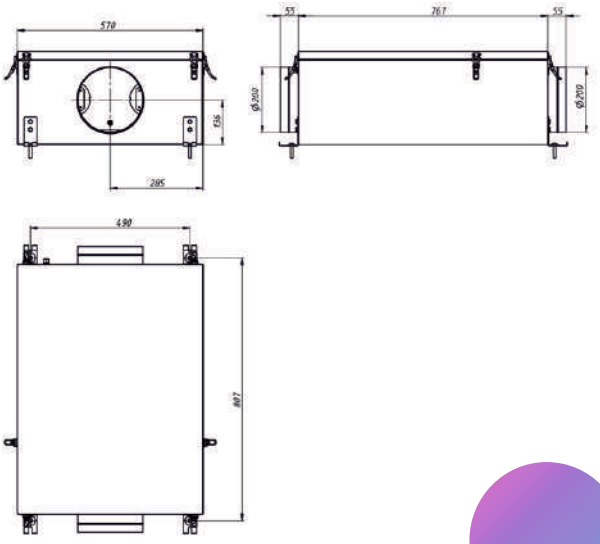

Minibox.E-200-FKO.PREMIUM

АРТИКУЛ E200FKO.PR

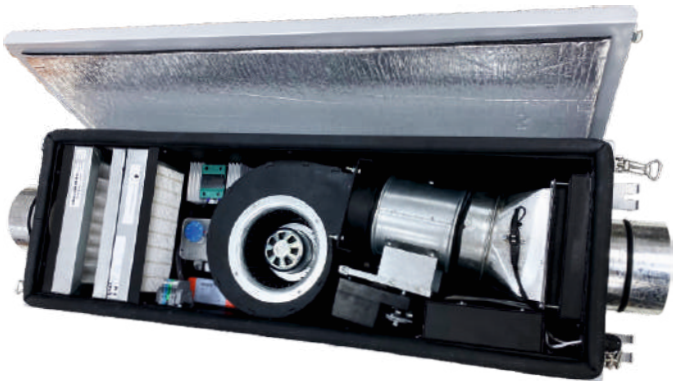





Входит в комплектацию

1. Керамические нагреватели DBK
2. Датчик засорённости фильтров
3. Автоматическая воздушная заслонка
4. Энергоэффективный EC-вентилятор ebmpapst
5. Встроенная автоматика Zen tec
6. Шумо и виброизолированный корпус
7. Фильтр грубой очистки класса G4
8. Фильтр абсолютной очистки класса H11
9. Фотокаталитический фильтр с засыпным кокосовым углём
10. Датчик температуры приточного воздуха minibox
11. Датчик температуры уличного воздуха minibox

Дополнительное оборудование:

- Шумоглушитель 125/600 и 125/900
- Шумоподавляющий анемостат Ф125

Возможности:

- Подключение компрессорно-конденсаторного блока (ККБ) инверторного и неинверторного типов
- Подключение канального увлажнителя воздуха
- Подключение вытяжной установки Minibox серии X
- Управление VAV системой
- Управление по wi-fi через мобильное приложение
- Подключение датчика углекислого газа
- Подключение датчика влажности
- Подключение к системе «Умный дом» по ModBus или ModBus TSP

Технические данные

Тип вентилятора	EC
Производительность, м³/час	200
Уровень шума на выходе,	20-37
Количество скоростей	7(Zentec)/10(GTC)
Напряжение питания, В/Гц	220/50
Мощность вентилятора, кВт	0,083
Дельта температуры, °С	44
Эл. мощность нагревателя кВт	2,4
Кабель электропитания, мм²	КГ 3х2,5 или ВВГнг 3х2,5
Кабель пульта управления	UTP 2х2х0,51
Класс защиты	Ip55
Размещение	Внутреннее/внешнее
Место размещения	На лоджии/балконе, в подсобном помещении на пол, под потолок, на стену, на улице на монтажной раме Minibox с защитным козырьком
Условия эксплуатации: температура наружнего воздуха, °С	-30..+50
Температура выходного приточного воздуха, °С	+10..+30 (требуемое значение устанавливается с помощью панели управления)
Вес, кг	30
Габаритные размеры, мм	905х309х196

Производительность

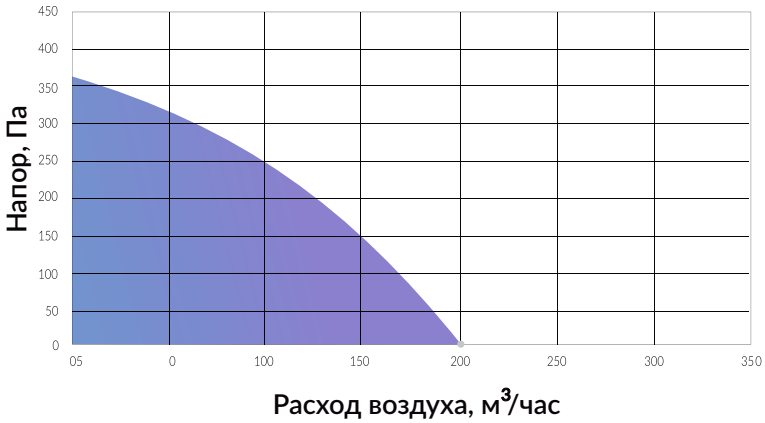

Диапазон работы с фильтром грубой очистки класса G4 + фильтр тонкой очистки HEPA-11 + фотокаталитический фильтр с засыпным кокосовым углём

ПЛОЩАДЬ ПОМЕЩЕНИЯ ДО 50 М²*

* Из расчета высоты потолка 2,7 м и полуторакратного воздухообмена
* Максимальное значение расхода воздуха приточной установки не должно быть принято за эксплуатируемое. Рекомендуется оставлять запас, поскольку это способствует тихой работе приточной установки и снижает общую нагрузку на оборудование.

Габаритные размеры

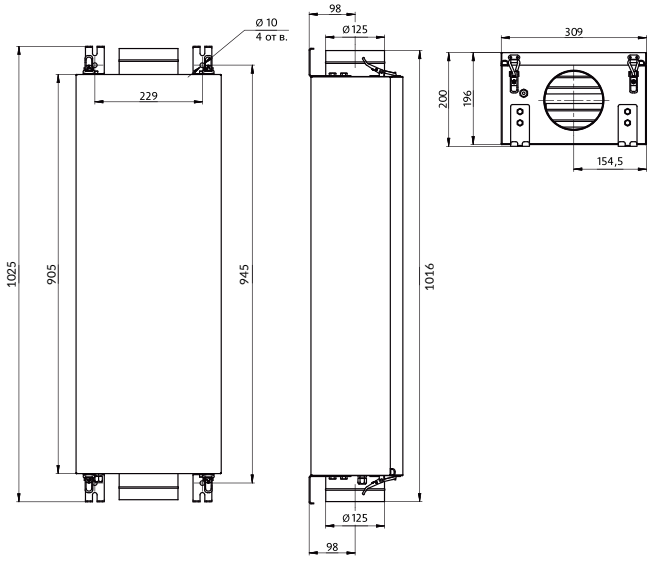

Minibox.E-300-FKO.PREMIUM

АРТИКУЛ E300FKO.PR







Входит в комплектацию

1. Керамические нагреватели DBK
2. Датчик засорённости фильтров
3. Автоматическая воздушная заслонка
4. Энергоэффективный EC-вентилятор ebmpapst
5. Встроенная автоматика Zen tec
6. Шумо и виброизолированный корпус
7. Фильтр грубой очистки класса G4
8. Фильтр абсолютной очистки класса H11
9. Фотокаталитический фильтр с засыпным кокосовым углём
10. Датчик температуры приточного воздуха minibox
11. Датчик температуры уличного воздуха minibox
12. Ультрафиолетовая лампа

Дополнительное оборудование:

- Шумоглушитель 125/600 и 125/900
- Шумоподавляющий анемостат Ф125

Возможности:

- Подключение компрессорно-конденсаторного блока (ККБ) инверторного и неинверторного типов
- Подключение канального увлажнителя воздуха
- Подключение вытяжной установки Minibox серии X
- Управление VAV системой
- Управление по wi-fi через мобильное приложение
- Подключение датчика углекислого газа
- Подключение датчика влажности
- Подключение к системе «Умный дом» по ModBus или ModBus TSP

Технические данные

Тип вентилятора	EC
Производительность, м³/час	300
Уровень шума на выходе, dB	26-44
Количество скоростей	7(Zentec)/10(GTC)
Напряжение питания, В/Гц	220/50
Мощность вентилятора, кВт	0,083
Дельта температуры, °С	44
Эл. мощность нагревателя кВт	2,4
Кабель электропитания, мм²	КГ 3х2,5 или ВВГнг 3х2,5
Кабель пульта управления	UTP 2х2х0,51
Класс защиты	Ip55
Размещение	Внутреннее/внешнее
Место размещения	На лоджии/балконе, в подсобном помещении на пол, под потолок, на стену, на улице на монтажной раме Minibox с защитным козырьком
Условия эксплуатации: температура наружнего воздуха, °С	-30..+50
Температура выходного приточного воздуха, °С	+10..+30 (требуемое значение устанавливается с помощью панели управления)
Вес, кг	24
Габаритные размеры, мм	880х375х236

Производительность

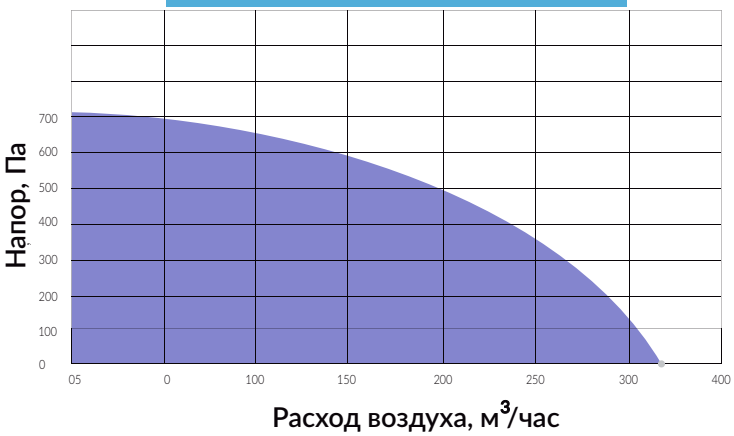

Диапазон работы с фильтром грубой очистки класса G4 + фильтр тонкой очистки HEPA-11 + фотокаталитический фильтр с засыпным кокосовым углём

ПЛОЩАДЬ ПОМЕЩЕНИЯ ДО 65 М²*

* Из расчета высоты потолка 2,7 м и полуторакратного воздухообмена

* Максимальное значение расхода воздуха приточной установки не должно быть принято за эксплуатируемое. Рекомендуется оставлять запас, поскольку это способствует тихой работе приточной установки и снижает общую нагрузку на оборудование.

Габаритные размеры

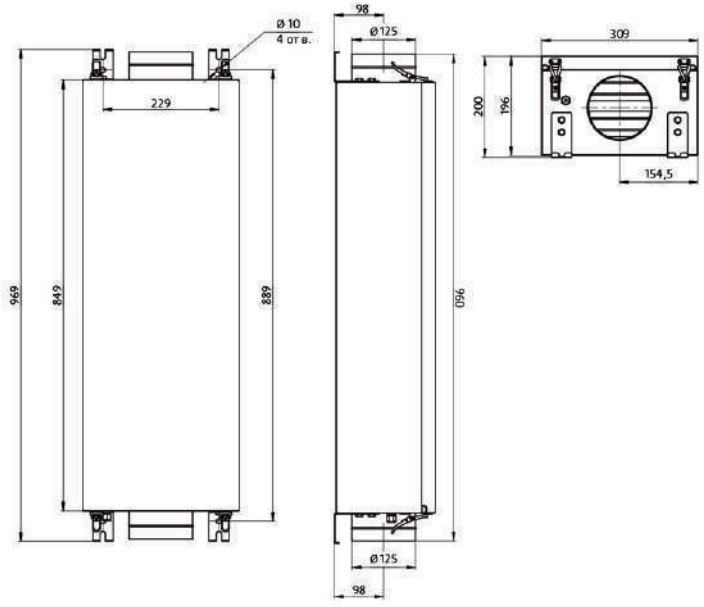

Minibox.E-300-FKO

АРТИКУЛ E300FKO







Входит в комплектацию

1. Керамические нагреватели
2. Датчик засорённости фильтров
3. Автоматическая воздушная заслонка
4. Энергоэффективный EC-вентилятор
5. Встроенная автоматика
6. Шумо и виброизолированный корпус
7. Фильтр грубой очистки класса G4
8. Фильтр абсолютной очистки класса H11
9. Фотокаталитический фильтр с засыпным кокосовым углём
10. Датчик температуры приточного воздуха
11. Датчик температуры уличного воздуха
12. Ультрафиолетовая лампа

Дополнительное оборудование:

- Шумоглушитель 125/600 и 125/900
- Шумоподавляющий анемостат Ф125

Возможности:

- Подключение компрессорно-конденсаторного блока (ККБ) инверторного и неинверторного типов
- Подключение канального увлажнителя воздуха
- Подключение вытяжной установки Minibox серии X
- Управление VAV системой
- Управление по wi-fi через мобильное приложение
- Подключение датчика углекислого газа
- Подключение датчика влажности
- Подключение к системе «Умный дом» по ModBus или ModBus TSP

Технические данные

Тип вентилятора	EC
Производительность, м³/час	300
Уровень шума на выходе, dB	26-44
Количество скоростей	7(Zentec)/10(GTC)
Напряжение питания, В/Гц	220/50
Мощность вентилятора, кВт	0,083
Дельта температуры, °С	44
Эл. мощность нагревателя кВт	2,4
Кабель электропитания, мм²	КГ 3х2,5 или ВВГнг 3х2,5
Кабель пульта управления	UTP 2х2х0,51
Класс защиты	Ip55
Размещение	Внутреннее/внешнее
Место размещения	На лоджии/балконе, в подсобном помещении на пол, под потолок, на стену, на улице на монтажной раме Minibox с защитным козырьком
Условия эксплуатации: температура наружнего воздуха, °С	-30..+50
Температура выходного приточного воздуха, °С	+10..+30 (требуемое значение устанавливается с помощью панели управления)
Вес, кг	24
Габаритные размеры, мм	880х375х236

Производительность

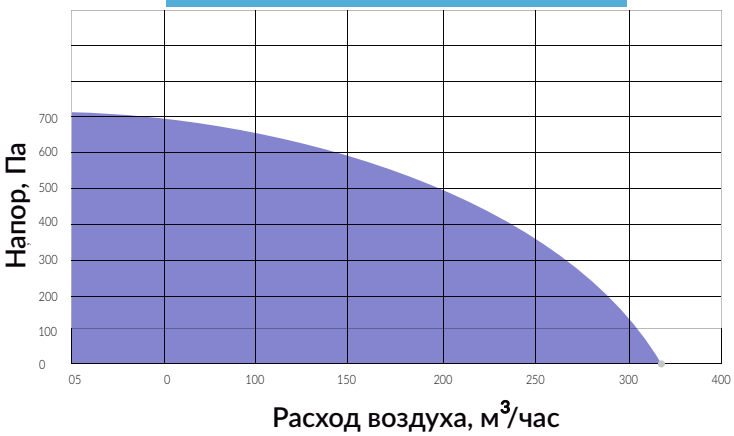

Диапазон работы с фильтром грубой очистки класса G4 + фильтр тонкой очистки HEPA-11 + фотокаталитический фильтр с засыпным кокосовым углём

ПЛОЩАДЬ ПОМЕЩЕНИЯ ДО 65 М²*

* Из расчета высоты потолка 2,7 м и полуторакратного воздухообмена

* Максимальное значение расхода воздуха приточной установки не должно быть принято за эксплуатируемое. Рекомендуется оставлять запас, поскольку это способствует тихой работе приточной установки и снижает общую нагрузку на оборудование.

Габаритные размеры

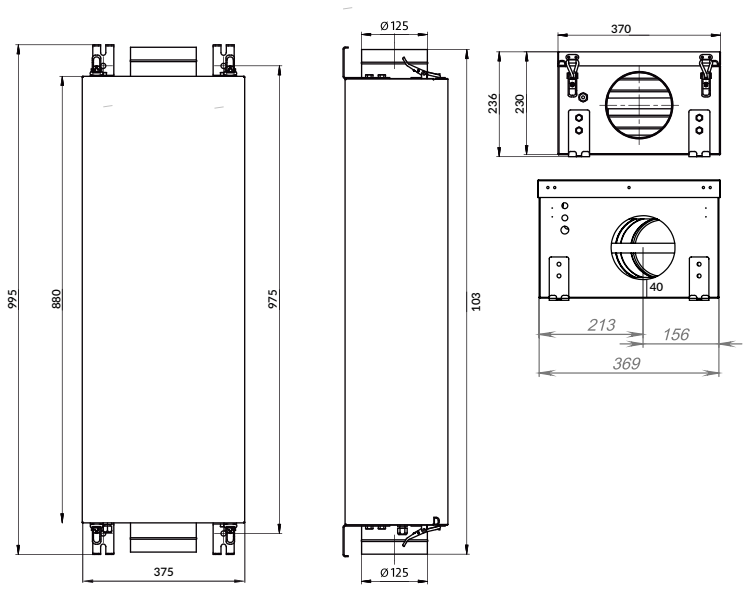

Minibox.E-300.PREMIUM

АРТИКУЛ E300.PR







Входит в комплектацию

1. Керамические нагреватели DBK
2. Датчик засорённости фильтров
3. Автоматическая воздушная заслонка
4. Энергоэффективный EC-вентилятор ebmpapst
5. Встроенная автоматика Zentec
6. Шумо и виброизолированный корпус
7. Фильтр грубой очистки класса G4
8. Датчик температуры приточного воздуха minibox
9. Датчик температуры уличного воздуха minibox
10. Дополнительный слот для фильтра

Дополнительное оборудование:

- Шумоглушитель 125/600 и 125/900
- Шумоподавляющий анемостат Ф125

Возможности:

- Подключение компрессорно-конденсаторного блока (ККБ) инверторного и неинверторного типов
- Подключение канального увлажнителя воздуха
- Подключение вытяжной установки Minibox серии X
- Управление VAV системой
- Управление по wi-fi через мобильное приложение
- Подключение датчика углекислого газа
- Подключение датчика влажности
- Возможность улучшения степени очистки подаваемого воздуха: фильтр угольный класса EU9; фильтр абсолютной очистки HEPA-11; корпус с фильтрами для доочистки воздуха AirBox
- Подключение к системе «Умный дом» по ModBus или ModBus TSP

Технические данные

Тип вентилятора	EC
Производительность, м³/час	300
Уровень шума на выходе, dB	26-44
Количество скоростей	7(Zentec)/10(GTC)
Напряжение питания, В/Гц	220/50
Мощность вентилятора, кВт	0,083
Дельта температуры, °С	44
Эл. мощность нагревателя кВт	2,4
Кабель электропитания, мм²	КГ 3х2,5 или ВВГнг 3х2,5
Кабель пульта управления	UTP 2х2х0,51
Класс защиты	Ip55
Размещение	Внутреннее/внешнее
Место размещения	На лоджии/балконе, в подсобном помещении на пол, под потолок, на стену, на улице на монтажной раме Minibox с защитным козырьком
Условия эксплуатации: температура наружнего воздуха, °С	-30..+50
Температура выходного приточного воздуха, °С	+10..+30 (требуемое значение устанавливается с помощью панели управления)
Вес, кг	22
Габаритные размеры, мм	849х309х196

Производительность

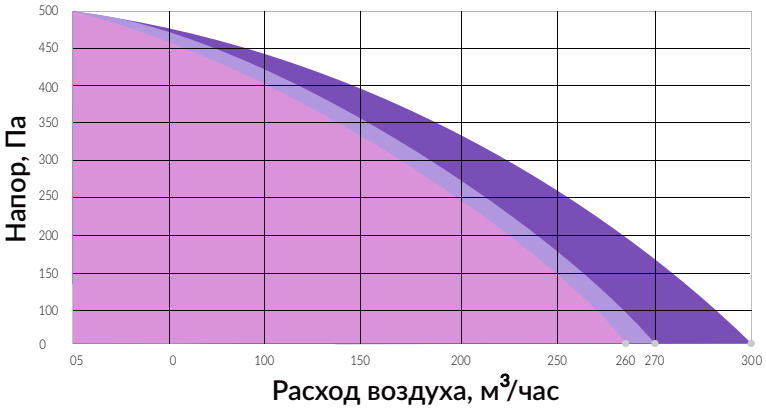

- Диапазон работы с фильтром G4 - 350м³/час
- Диапазон работы с фильтрами G4+HEPA-11 - 300м³/час
- Диапазон работы с фильтрами CARBON+HEPA-11 - 286м³/час

ПЛОЩАДЬ ПОМЕЩЕНИЯ ДО 65 М²*

* Из расчета высоты потолка 2,7 м и полуторакратного воздухообмена

* Максимальное значение расхода воздуха приточной установки не должно быть принято за эксплуатируемое. Рекомендуется оставлять запас, поскольку это способствует тихой работе приточной установки и снижает общую нагрузку на оборудование.

Габаритные размеры

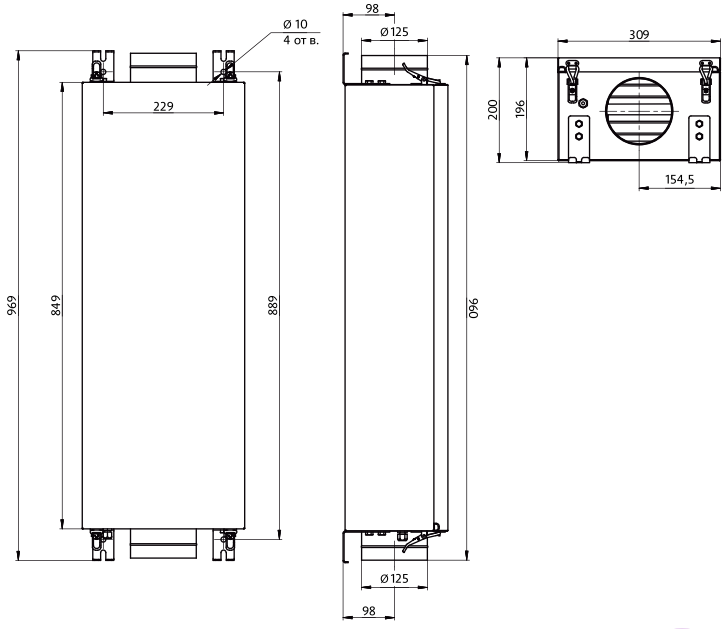

Minibox.E-300

АРТИКУЛ E300







Входит в комплектацию

1. Керамические нагреватели
2. Датчик засорённости фильтров
3. Автоматическая воздушная заслонка
4. Энергоэффективный EC-вентилятор
5. Встроенная автоматика
6. Шумо и виброизолированный корпус
7. Фильтр грубой очистки класса G4
8. Датчик температуры приточного воздуха
9. Датчик температуры уличного воздуха
10. Дополнительный слот для фильтра

Дополнительное оборудование:

- Шумоглушитель 125/600 и 125/900
- Шумоподавляющий анемостат Ф125

Возможности:

- Подключение компрессорно-конденсаторного блока (ККБ) инверторного и неинверторного типов
- Подключение канального увлажнителя воздуха
- Подключение вытяжной установки Minibox серии X
- Управление VAV системой
- Управление по wi-fi через мобильное приложение
- Подключение датчика углекислого газа
- Подключение датчика влажности
- Возможность улучшения степени очистки подаваемого воздуха: фильтр угольный класса EU9; фильтр абсолютной очистки HEPA-11; корпус с фильтрами для доочистки воздуха AirBox
- Подключение к системе «Умный дом» по ModBus или ModBus TSP

Технические данные

Тип вентилятора	EC
Производительность, м³/час	300
Уровень шума на выходе, dB	26-44
Количество скоростей	7(Zentec)/10(GTC)
Напряжение питания, В/Гц	220/50
Мощность вентилятора, кВт	0,083
Дельта температуры, °С	44
Эл. мощность нагревателя кВт	2,4
Кабель электропитания, мм²	КГ 3х2,5 или ВВГнг 3х2,5
Кабель пульта управления	UTP 2х2х0,51
Класс защиты	Ip55
Размещение	Внутреннее/внешнее
Место размещения	На лоджии/балконе, в подсобном помещении на пол, под потолок, на стену, на улице на монтажной раме Minibox с защитным козырьком
Условия эксплуатации: температура наружнего воздуха, °С	-30..+50
Температура выходного приточного воздуха, °С	+10..+30 (требуемое значение устанавливается с помощью панели управления)
Вес, кг	22
Габаритные размеры, мм	849х309х196

Производительность

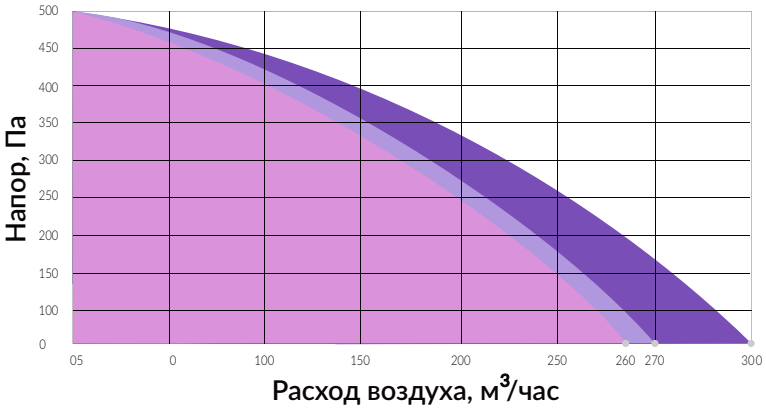

- Диапазон работы с фильтром G4 - 300м³/час
- Диапазон работы с фильтрами G4+HEPA-11 - 260м³/час
- Диапазон работы с фильтрами CARBON+HEPA-11 - 270м³/час

ПЛОЩАДЬ ПОМЕЩЕНИЯ ДО 65 М²*

* Из расчета высоты потолка 2,7 м и полуторакратного воздухообмена

* Максимальное значение расхода воздуха приточной установки не должно быть принято за эксплуатируемое. Рекомендуется оставлять запас, поскольку это способствует тихой работе приточной установки и снижает общую нагрузку на оборудование.

Габаритные размеры

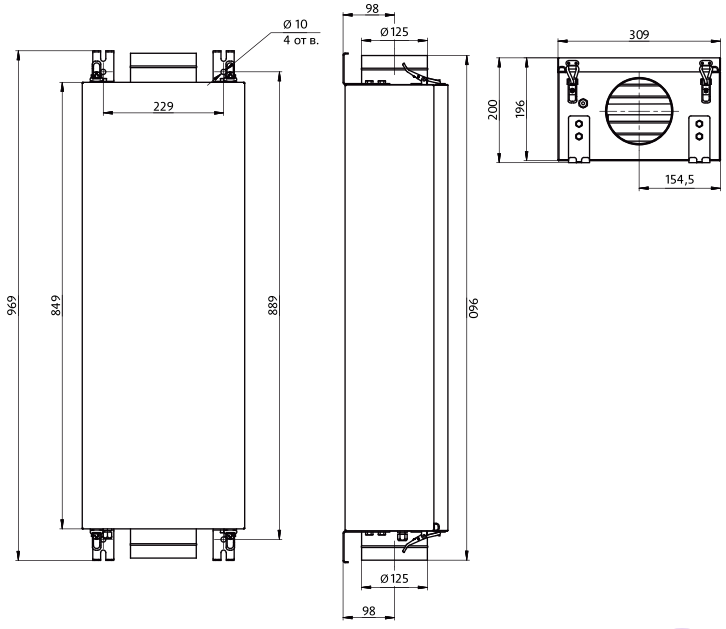

Minibox.E-300 mini

АРТИКУЛ E300mini







Входит в комплектацию

1. Керамические нагреватели
2. Энергоэффективный EC-вентилятор
3. Встроенная автоматика Zentec
4. Шумо и виброизолированный корпус
5. Фильтр грубой очистки класса G4
6. Датчик температуры приточного воздуха minibox
7. Датчик температуры уличного воздуха minibox

Дополнительное оборудование:

- Шумоглушитель 125/600 и 125/900
- Шумоподавляющий анемостат Ф125
- Привод с клапаном с возвратной пружиной

Возможности:

- Подключение компрессорно-конденсаторного блока (ККБ) инверторного и неинверторного типов
- Подключение канального увлажнителя воздуха
- Подключение вытяжной установки Minibox серии X
- Управление VAV системой
- Управление по wi-fi через мобильное приложение
- Подключение датчика углекислого газа
- Подключение датчика влажности
- Возможность улучшения степени очистки подаваемого воздуха: фильтр угольный класса EU9; корпус с фильтрами для доочистки воздуха AirBox Подключение к системе «Умный дом» по
- ModBus или ModBus TSP

Технические данные

Тип вентилятора	EC
Производительность, м³/час	300
Уровень шума на выходе, dB	26-44
Количество скоростей	7(Zentec)/10(GTC)
Напряжение питания, В/Гц	220/50
Мощность вентилятора, кВт	0,083
Дельта температуры, °С	44
Эл. мощность нагревателя кВт	2,4
Кабель электропитания, мм²	КГ 3х2,5 или ВВГнг 3х2,5
Кабель пульта управления	UTP 2х2х0,51
Класс защиты	Ip55
Размещение	Внутреннее/внешнее
Место размещения	На лоджии/балконе, в подсобном помещении на пол, под потолок, на стену, на улице на монтажной раме Minibox с защитным козырьком
Условия эксплуатации: температура наружнего воздуха, °С	-30..+50
Температура выходного приточного воздуха, °С	+10..+30 (требуемое значение устанавливается с помощью панели управления)
Вес, кг	22
Габаритные размеры, мм	849х309х196

Производительность

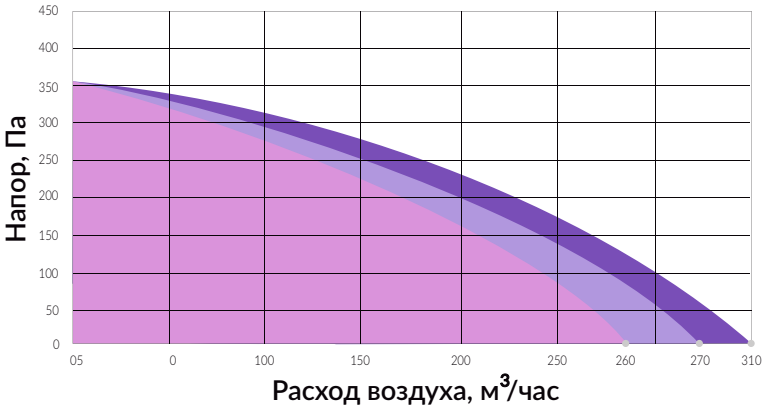

Диапазон работы
с фильтром G4 - 320м³/час

Диапазон работы
с фильтрами HEPA-11 - 260м³/час

Диапазон работы
с фильтрами CARBON - 290м³/час

ПЛОЩАДЬ ПОМЕЩЕНИЯ ДО 50 М²*

* Из расчета высоты потолка 2,7 м и полуторакратного воздухообмена

* Максимальное значение расхода воздуха приточной установки не должно быть принято за эксплуатируемое. Рекомендуется оставлять запас, поскольку это способствует тихой работе приточной установки и снижает общую нагрузку на оборудование.

Габаритные размеры

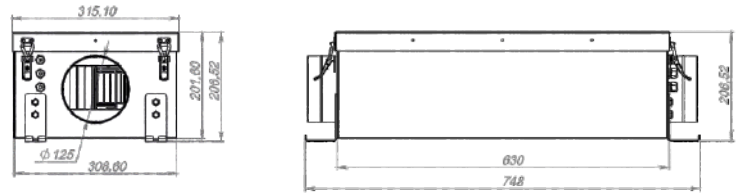

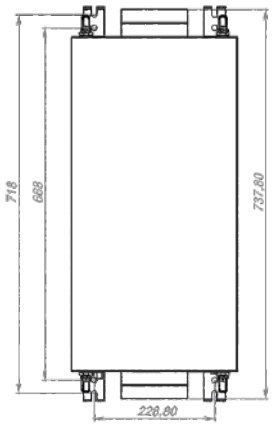

Minibox.E-450.PREMIUM

АРТИКУЛ E450.PR







Входит в комплектацию

1. Керамические нагреватели DBK
2. Датчик засорённости фильтров
3. Автоматическая воздушная заслонка
4. Энергоэффективный EC-вентилятор ebmpapst
5. Встроенная автоматика Zentec
6. Шумо и виброизолированный корпус
7. Фильтр грубой очистки класса G4 + HEPA - 11
8. Датчик температуры приточного воздуха minibox
9. Датчик температуры уличного воздуха minibox
10. Дополнительный слот для фильтра

Дополнительное оборудование:

- Шумоглушитель 125/600 и 125/900
- Шумоподавляющий анемостат Ф125

Возможности:

- Подключение компрессорно-конденсаторного блока (ККБ) инверторного и неинверторного типов
- Подключение канального увлажнителя воздуха
- Подключение вытяжной установки Minibox серии X
- Управление VAV системой
- Управление по wi-fi через мобильное приложение
- Подключение датчика углекислого газа
- Подключение датчика влажности
- Возможность улучшения степени очистки подаваемого воздуха: фильтр угольный класса EU9; корпус с фильтрами для доочистки воздуха AirBox Подключение к системе «Умный дом» по
- ModBus или ModBus TSP

Технические данные

Тип вентилятора	EC
Производительность, м³/час	450
Уровень шума на выходе, dB	26-44
Количество скоростей	7(Zentec)/10(GTC)
Напряжение питания, В/Гц	220/50
Мощность вентилятора, кВт	0,083
Дельта температуры, °С	44
Эл. мощность нагревателя кВт	2,4
Кабель электропитания, мм²	КГ 3х2,5 или ВВГнг 3х2,5
Кабель пульта управления	UTP 2х2х0,51
Класс защиты	Ip55
Размещение	Внутреннее/внешнее
Место размещения	На лоджии/балконе, в подсобном помещении на пол, под потолок, на стену, на улице на монтажной раме Minibox с защитным козырьком
Условия эксплуатации: температура наружнего воздуха, °С	-30..+50
Температура выходного приточного воздуха, °С	+10..+30 (требуемое значение устанавливается с помощью панели управления)
Вес, кг	22
Габаритные размеры, мм	849х309х196

Производительность

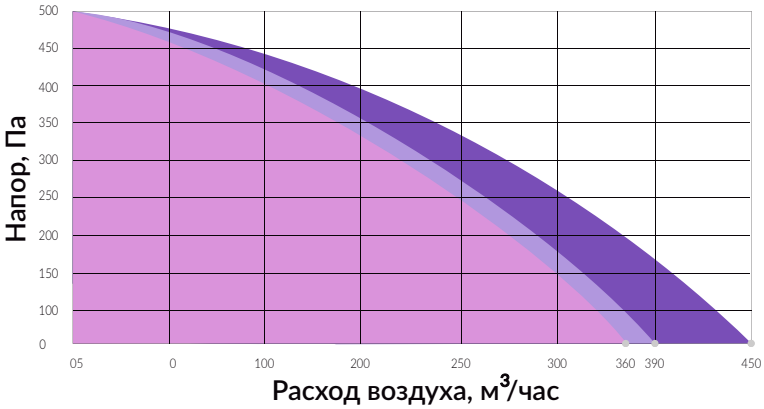

Диапазон работы с фильтром G4 - 450м³/час

Диапазон работы с фильтрами G4+HEPA-11 - 390м³/час

Диапазон работы с фильтрами CARBON+HEPA-11 - 360м³/час

ПЛОЩАДЬ ПОМЕЩЕНИЯ ДО 75 М² *

* Из расчета высоты потолка 2,7 м и полуторакратного воздухообмена

* Максимальное значение расхода воздуха приточной установки не должно быть принято за эксплуатируемое. Рекомендуется оставлять запас, поскольку это способствует тихой работе приточной установки и снижает общую нагрузку на оборудование.

Габаритные размеры

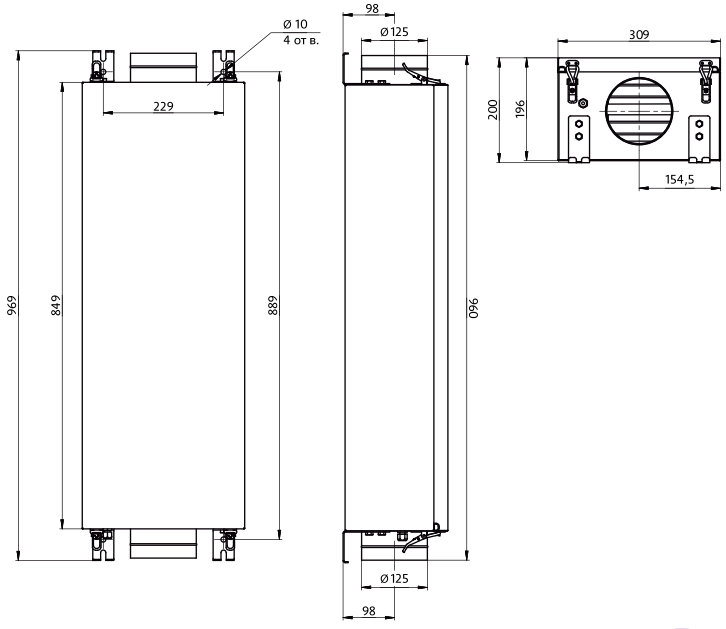

Minibox.E-650.PREMIUM

АРТИКУЛЫ E650.PR









Входит в комплектацию

1. Керамические нагреватели
2. Датчик засорённости фильтров
3. Автоматическая воздушная заслонка
4. Энергоэффективный EC-вентилятор ebmpapst
5. Встроенная автоматика Zentec
6. Шумо и виброизолированный корпус
7. Фильтр грубой очистки класса G4
8. Фильтр тонкой очистки HEPA-11
9. Ethernet modul
10. Датчик температуры приточного воздуха minibox
11. Датчик температуры уличного воздуха minibox
12. Дополнительный слот для фильтра

Дополнительное оборудование:

- Шумоглушитель 160/600 и 160/900
- Шумоподавляющий анемостат Ф160, Ф125
- Монтажная рама с откидным козырьком для уличного монтажа

Возможности:

- Подключение компрессорно-конденсаторного блока (ККБ) инверторного и неинверторного типов
- Подключение канального увлажнителя воздуха
- Подключение вытяжной установки Minibox серии X
- Управление VAV системой
- Управление по wi-fi через мобильное приложение
- Подключение канального блока доочистки Minibox.FKO
- Подключение датчика углекислого газа
- Подключение датчика влажности
- Возможность улучшения степени очистки подаваемого воздуха: фильтр угольный класса EU9; фильтр абсолютной очистки HEPA-11; блок-вставка Minibox.FKO; корпус с фильтрами для доочистки воздуха AirBox
- Подключение к системе «Умный дом» по ModBus или ModBus TSP

Технические данные

Тип вентилятора	EC	
Производительность, м³/час	650	
Уровень шума на выходе, dB	27-37	
Количество скоростей	7(Zentec)/10(GTC)	
Мощность вентилятора, кВт	0,107	
Напряжение питания, В/Гц	АРТ. E650 220/50	АРТ. E651 380/50
Эл. мощность нагревателя, кВт	4,8	
Дельта температуры, °С	44	
Кабель электропитания, мм²	220 В: КГ 3х4 или ВВГнг 3х4 380 В: КГ 5х2,5 или ВВГнг 5х2,5	
Кабель пульта управления	UTP 2х2х0,51	
Класс защиты	Ip55	
Размещение	Внутреннее/внешнее	
Место размещения	На лоджии/балконе, в подсобном помещении на пол, под потолок, на стену, на улице на монтажной раме Minibox с защитным козырьком	
Условия эксплуатации: температура наружнего воздуха, °С	-30..+50	
Температура выходного приточного воздуха, °С	+10..+30 (требуемое значение устанавливается с помощью панели управления)	
Вес, кг	35	
Габаритные размеры, мм	699х392х314	

Габаритные размеры

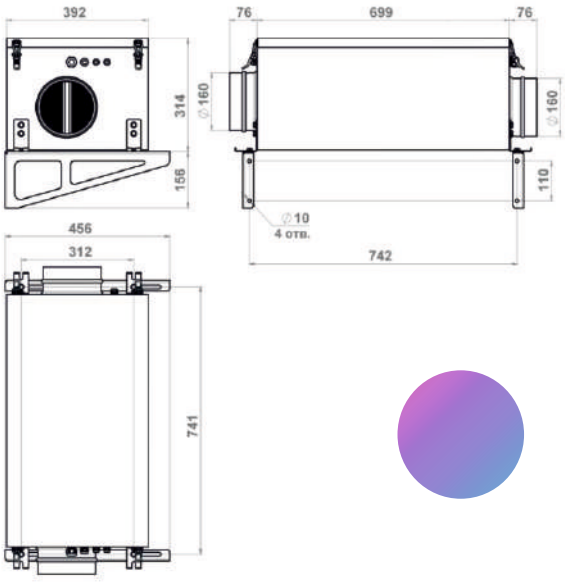

Производительность

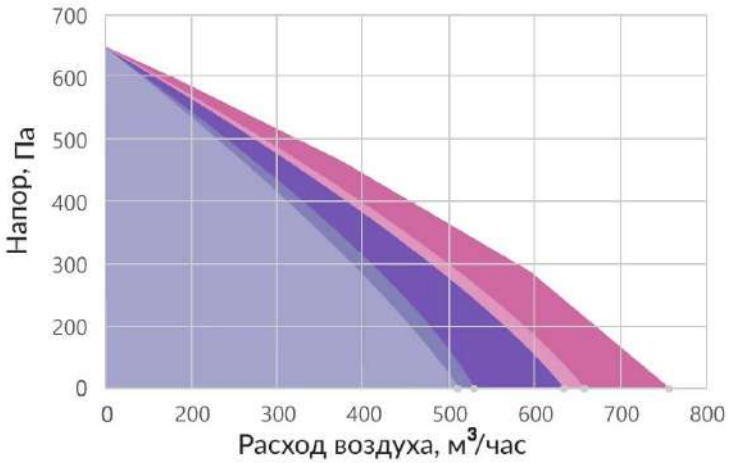

- Диапазон работы с фильтром G4 - 750м³/час
- Диапазон работы с фильтрами G4+HEPA-11 - 700м³/час
- Диапазон работы с фильтрами Eu9 Carbon+HEPA-11 650 - 660м³/час
- Диапазон работы с фильтрами G4+ФКО - 500м³/час
- Диапазон работы с фильтрами G4+блок-вставка FKO 650 - 480м³/час

Монтаж:

- На лоджии, балконе, в подсобном помещении, на пол, под потолок, на стену
- Подходит для монтажа под подвесной потолок
- Возможно расположение на улице с использованием монтажной рамы с козырьком

Дополнительно:

- Возможно подключение датчика влажности
- Возможно подключение конденсаторного блока (ККБ)
- Возможно подключение датчика углекислого газа
- Возможно подключение вытяжной установки серии Х
- Возможно подключение канального блока доочистки ФКО
- Возможно подключение блок-вставки ФКО

ПЛОЩАДЬ ПОМЕЩЕНИЯ ДО 100 М 2*

* Из расчета высоты потолка 2,7 м и полуторакратного воздухообмена

* Максимальное значение расхода воздуха приточной установки не должно быть принято за эксплуатируемое. Рекомендуется оставлять запас, поскольку это способствует тихой работе приточной установки и снижает общую нагрузку на оборудование.

Minibox.E-650

АРТИКУЛЫ E650







Входит в комплектацию

1. Керамические нагреватели
2. Датчик засорённости фильтров
3. Автоматическая воздушная заслонка
4. Энергоэффективный EC-вентилятор Германия
5. Встроенная автоматика
6. Шумо и виброизолированный корпус
7. Фильтр грубой очистки класса G4
8. Фильтр тонкой очистки HEPA-11
9. Ethernet modul
10. Датчик температуры приточного воздуха
11. Датчик температуры уличного воздуха
12. Дополнительный слот для фильтра

Дополнительное оборудование:

- Шумоглушитель 160/600 и 160/900
- Шумоподавляющий анемостат Ф160, Ф125
- Монтажная рама с откидным козырьком для уличного монтажа

Возможности:

- Подключение компрессорно-конденсаторного блока (ККБ) инверторного и неинверторного типов
- Подключение канального увлажнителя воздуха
- Подключение вытяжной установки Minibox серии X
- Управление VAV системой
- Управление по wi-fi через мобильное приложение
- Подключение канального блока доочистки Minibox.FKO
- Подключение датчика углекислого газа
- Подключение датчика влажности
- Возможность улучшения степени очистки подаваемого воздуха: фильтр угольный класса EU9; фильтр абсолютной очистки HEPA-11; блок-вставка Minibox.FKO; корпус с фильтрами для доочистки воздуха AirBox
- Подключение к системе «Умный дом» по ModBus или ModBus TSP

Технические данные

Тип вентилятора	EC	
Производительность, м³/час	650	
Уровень шума на выходе, dB	27-37	
Количество скоростей	7(Zentec)/10(GTC)	
Мощность вентилятора, кВт	0,107	
Напряжение питания, В/Гц	АРТ. E650 220/50	АРТ. E651 380/50
Эл. мощность нагревателя, кВт	4,8	
Дельта температуры, °С	44	
Кабель электропитания, мм²	220 В: КГ 3х4 или ВВГнг 3х4 380 В: КГ 5х2,5 или ВВГнг 5х2,5	
Кабель пульта управления	UTP 2х2х0,51	
Класс защиты	Ip55	
Размещение	Внутреннее/внешнее	
Место размещения	На лоджии/балконе, в подсобном помещении на пол, под потолок, на стену, на улице на монтажной раме Minibox с защитным козырьком	
Условия эксплуатации: температура наружнего воздуха, °С	-30..+50	
Температура выходного приточного воздуха, °С	+10..+30 (требуемое значение устанавливается с помощью панели управления)	
Вес, кг	35	
Габаритные размеры, мм	699х392х314	

Габаритные размеры

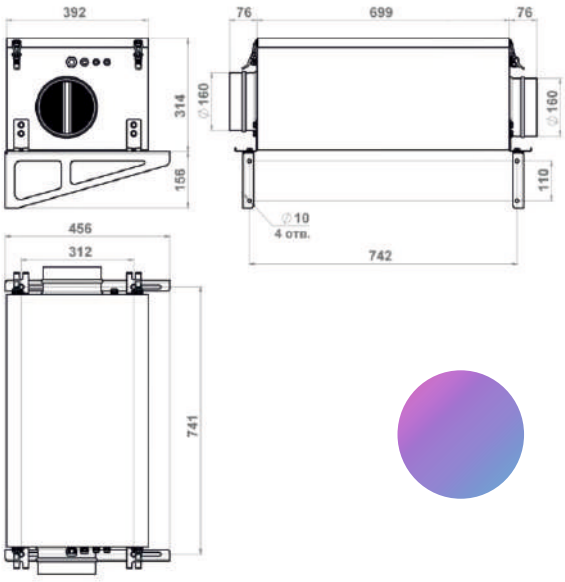

Производительность

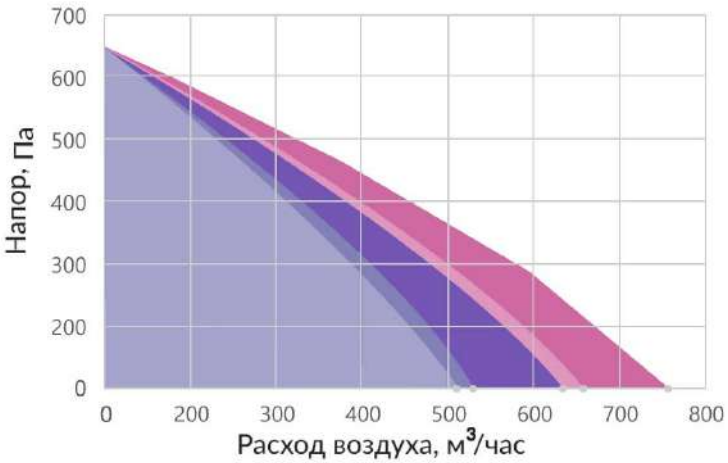

- Диапазон работы с фильтром G4 - 750м³/час
- Диапазон работы с фильтрами G4+HEPA-11 - 700м³/час
- Диапазон работы с фильтрами Eu9 Carbon+HEPA-11 650 - 660м³/час
- Диапазон работы с фильтрами G4+ФКО - 500м³/час
- Диапазон работы с фильтрами G4+блок-вставка FKO 650 - 480м³/час

Монтаж:

- На лоджии, балконе, в подсобном помещении, на пол, под потолок, на стену
- Подходит для монтажа под подвесной потолок
- Возможно расположение на улице с использованием монтажной рамы с козырьком

Дополнительно:

- Возможно подключение датчика влажности
- Возможно подключение конденсаторного блока (ККБ)
- Возможно подключение датчика углекислого газа
- Возможно подключение вытяжной установки серии Х
- Возможно подключение канального блока доочистки ФКО
- Возможно подключение блок-вставки ФКО

ПЛОЩАДЬ ПОМЕЩЕНИЯ ДО 100 М²*

* Из расчета высоты потолка 2,7 м и полуторакратного воздухообмена

* Максимальное значение расхода воздуха приточной установки не должно быть принято за эксплуатируемое. Рекомендуется оставлять запас, поскольку это способствует тихой работе приточной установки и снижает общую нагрузку на оборудование.

Minibox.E-850.PREMIUM

АРТИКУЛ E850.PR

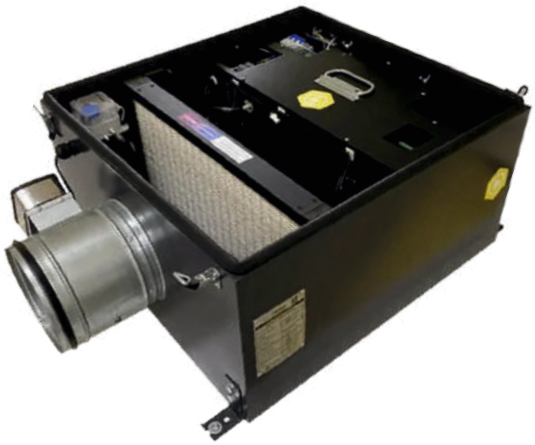





Входит в комплектацию

1. Керамические нагреватели DBK
2. Датчик засорённости фильтров
3. Автоматическая воздушная заслонка
4. Энергоэффективный EC-вентилятор ebmpapst
5. Встроенная автоматика Zentec
6. Шумо и виброизолированный корпус
7. Фильтр грубой очистки класса G4
8. Датчик температуры приточного воздуха minibox
9. Датчик температуры уличного воздуха minibox
10. Дополнительный слот для фильтра

Дополнительное оборудование:

- Шумоглушитель 200/600 и 200/900
- Шумоподавляющий анемостат Ф160, Ф200
- Монтажная рама с откидным козырьком для уличного монтажа

Возможности:

- Подключение компрессорно-конденсаторного блока (ККБ) инверторного и неинверторного типов
- Подключение канального увлажнителя воздуха
- Подключение вытяжной установки Minibox серии X
- Управление VAV системой
- Управление по wi-fi через мобильное приложение
- Подключение канального блока доочистки Minibox.FKO
- Подключение датчика углекислого газа
- Подключение датчика влажности
- Возможность улучшения степени очистки подаваемого воздуха: фильтр угольный класса EU9; фильтр абсолютной очистки HEPA-11; блок-вставка Minibox.FKO; корпус с фильтрами для доочистки воздуха AirBox
- Подключение к системе «Умный дом» по ModBus или ModBus TSP

Технические данные

Тип вентилятора	EC
Производительность, м³/час	850
Уровень шума на выходе, dB	28-52
Количество скоростей	7(Zentec)/10(GTC)
Мощность вентилятора, кВт	0,230
Напряжение питания, В/Гц	380/50
Эл. мощность нагревателя, кВт	7,2
Дельта температуры,° С	44
Кабель электропитания, мм²	КГ или ВВГнг 5х4
Кабель пульта управления	UTP 2х2х0,51
Класс защиты	Ip55
Размещение	Внутреннее/внешнее
Место размещения	На лоджии/балконе, в подсобном помещении на пол, под потолок, на стену, на улице на монтажной раме Minibox с защитным козырьком
Условия эксплуатации: температура наружнего воздуха, °С	-30..+50
Температура выходного приточного воздуха,°С	+10..+30 (требуемое значение устанавливается с помощью панели управления)
Вес, кг	38
Габаритные размеры, мм	690х650х381

Производительность

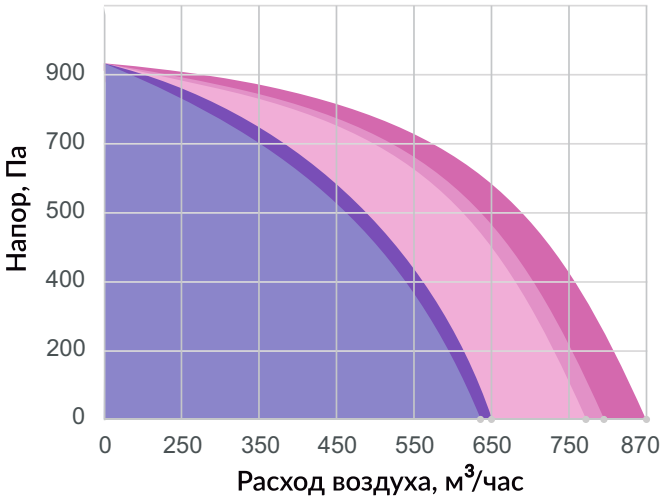

- Диапазон работы с фильтром G4 - 870м³/час
- Диапазон работы с фильтрами G4+HEPA-11 - 770м³/час
- Диапазон работы с фильтрами Eu9 Carbon+HEPA-11 - 760м³/час
- Диапазон работы с фильтрами G4+ФКО - 650м³/час

Габаритные размеры

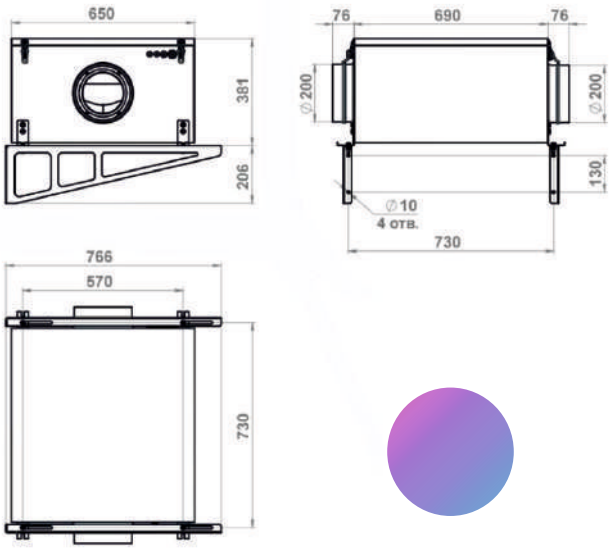

Монтаж:

- На лоджии, балконе, в подсобном помещении, на пол, под потолок, на стену
- Подходит для монтажа под подвесной потолок
- Возможно расположение на улице с использованием монтажной рамы с козырьком

Дополнительно:

- Возможно подключение датчика влажности
- Возможно подключение конденсаторного блока (ККБ)
- Возможно подключение датчика углекислого газа
- Возможно подключение вытяжной установки серии Х
- Возможно подключение канального блока доочистки ФКО
- Возможно подключение блок-вставки ФКО

ПЛОЩАДЬ ПОМЕЩЕНИЯ ДО 170 М²*

* Из расчета высоты потолка 2,7 м и полуторакратного воздухообмена

* Максимальное значение расхода воздуха приточной установки не должно быть принято за эксплуатируемое. Рекомендуется оставлять запас, поскольку это способствует тихой работе приточной установки и снижает общую нагрузку на оборудование.

Minibox.E-850

АРТИКУЛ E850

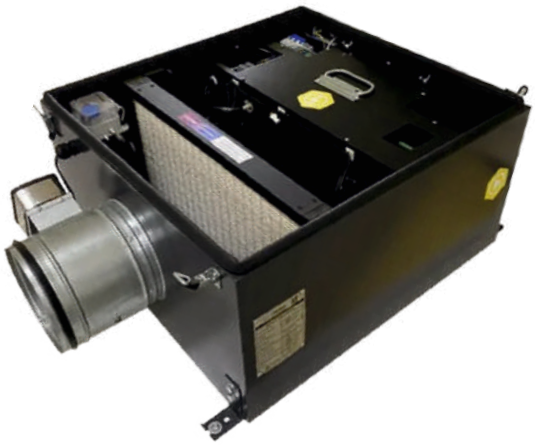





Входит в комплектацию

1. Керамические нагреватели
2. Датчик засорённости фильтров
3. Автоматическая воздушная заслонка
4. Энергоэффективный EC-вентилятор
5. Встроенная автоматика
6. Шумо и виброизолированный корпус
7. Фильтр грубой очистки класса G4
8. Датчик температуры приточного воздуха
9. Датчик температуры уличного воздуха
10. Дополнительный слот для фильтра

Дополнительное оборудование:

- Шумоглушитель 200/600 и 200/900
- Шумоподавляющий анемостат Ф160, Ф200
- Монтажная рама с откидным козырьком для уличного монтажа

Возможности:

- Подключение компрессорно-конденсаторного блока (ККБ) инверторного и неинверторного типов
- Подключение канального увлажнителя воздуха
- Подключение вытяжной установки Minibox серии X
- Управление VAV системой
- Управление по wi-fi через мобильное приложение
- Подключение канального блока доочистки Minibox.FKO
- Подключение датчика углекислого газа
- Подключение датчика влажности
- Возможность улучшения степени очистки подаваемого воздуха: фильтр угольный класса EU9; фильтр абсолютной очистки HEPA-11; блок-вставка Minibox.FKO; корпус с фильтрами для доочистки воздуха AirBox
- Подключение к системе «Умный дом» по ModBus или ModBus TSP

Технические данные

Тип вентилятора	EC
Производительность, м³/час	850
Уровень шума на выходе, dB	28-52
Количество скоростей	7(Zentec)/10(GTC)
Мощность вентилятора, кВт	0,230
Напряжение питания, В/Гц	380/50
Эл. мощность нагревателя, кВт	7,2
Дельта температуры,° С	44
Кабель электропитания, мм²	КГ или ВВГнг 5х4
Кабель пульта управления	UTP 2х2х0,51
Класс защиты	Ip55
Размещение	Внутреннее/внешнее
Место размещения	На лоджии/балконе, в подсобном помещении на пол, под потолок, на стену, на улице на монтажной раме Minibox с защитным козырьком
Условия эксплуатации: температура наружнего воздуха, °С	-30..+50
Температура выходного приточного воздуха,°С	+10..+30 (требуемое значение устанавливается с помощью панели управления)
Вес, кг	38
Габаритные размеры, мм	690х650х381

Производительность

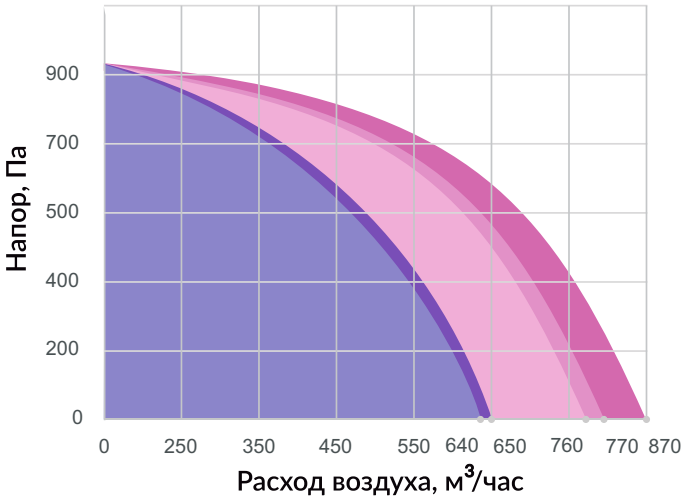

- Диапазон работы с фильтром G4 - 870м³/час
- Диапазон работы с фильтрами G4+HEPA-11 - 770м³/час
- Диапазон работы с фильтрами Eu9 Carbon+HEPA-11 - 760м³/час
- Диапазон работы с фильтрами G4+ФКО - 650м³/час

Монтаж:

- На лоджии, балконе, в подсобном помещении, на пол, под потолок, на стену
- Подходит для монтажа под подвесной потолок
- Возможно расположение на улице с использованием монтажной рамы с козырьком

Дополнительно:

- Возможно подключение датчика влажности
- Возможно подключение конденсаторного блока (ККБ)
- Возможно подключение датчика углекислого газа
- Возможно подключение вытяжной установки серии Х
- Возможно подключение канального блока доочистки ФКО
- Возможно подключение блок-вставки ФКО

Габаритные размеры

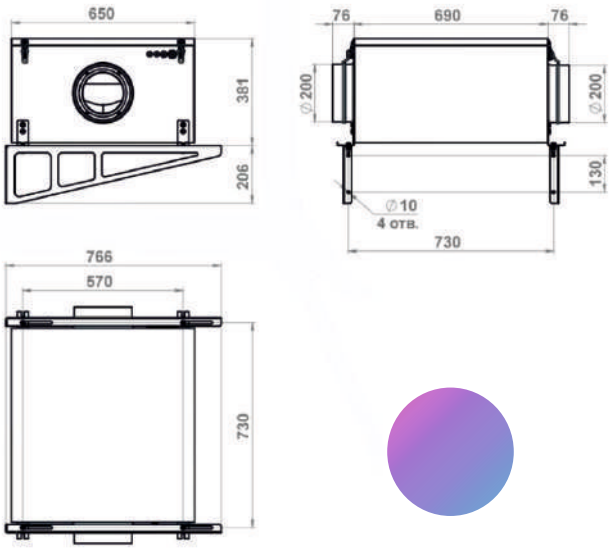

ПЛОЩАДЬ ПОМЕЩЕНИЯ ДО 170 М²*

* Из расчета высоты потолка 2,7 м и полуторакратного воздухообмена

* Максимальное значение расхода воздуха приточной установки не должно быть принято за эксплуатируемое. Рекомендуется оставлять запас, поскольку это способствует тихой работе приточной установки и снижает общую нагрузку на оборудование.

Minibox.E-1050.PREMIUM

АРТИКУЛ E1050.PR

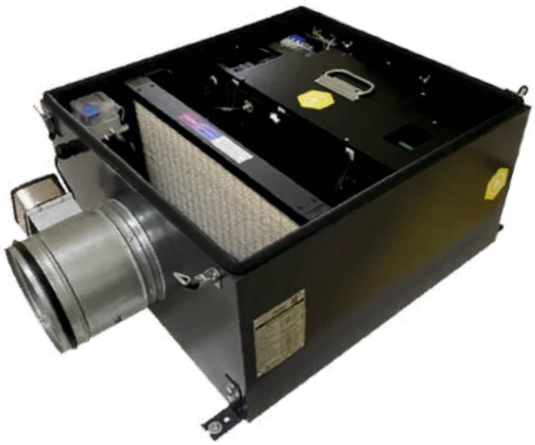





Входит в комплектацию

1. Керамические нагреватели DBK
2. Датчик засорённости фильтров
3. Автоматическая воздушная заслонка
4. Энергоэффективный EC-вентилятор ebmpapst
5. Встроенная автоматика Zen tec
6. Шумо и виброизолированный корпус
7. Фильтр грубой очистки класса G4
8. Датчик температуры приточного воздуха minibox
9. Датчик температуры уличного воздуха minibox
10. Дополнительный слот для фильтра

Дополнительное оборудование:

- Шумоглушитель 200/600 и 200/900
- Шумоподавляющий анемостат Ф160, Ф200
- Монтажная рама с откидным козырьком для уличного монтажа

Возможности:

- Подключение компрессорно-конденсаторного блока (ККБ) инверторного и неинверторного типов
- Подключение канального увлажнителя воздуха
- Подключение вытяжной установки Minibox серии X
- Управление VAV системой
- Управление по wi-fi через мобильное приложение
- Подключение канального блока доочистки Minibox.FKO
- Подключение датчика углекислого газа
- Подключение датчика влажности
- Возможность улучшения степени очистки подаваемого воздуха: фильтр угольный класса EU9; фильтр абсолютной очистки HEPA-11; блок-вставка Minibox.FKO; корпус с фильтрами для доочистки воздуха AirBox
- Подключение к системе «Умный дом» по ModBus или ModBus TSP

Технические данные

Тип вентилятора	EC
Производительность, м³/час	1050
Уровень шума на выходе, dB	28-52
Количество скоростей	7(Zentec)/10(GTC)
Мощность вентилятора, кВт	0,230
Напряжение питания, В/Гц	380/50
Эл. мощность нагревателя, кВт	9,6
Дельта температуры,° С	44
Кабель электропитания, мм²	КГ или ВВГнг 5х4
Кабель пульта управления	UTP 2х2х0,51
Класс защиты	Ip55
Размещение	Внутреннее/внешнее
Место размещения	На лоджии/балконе, в подсобном помещении на пол, под потолок, на стену, на улице на монтажной раме Minibox с защитным козырьком
Условия эксплуатации: температура наружнего воздуха, °С	-30..+50
Температура выходного приточного воздуха,°С	+10..+30 (требуемое значение устанавливается с помощью панели управления)
Вес, кг	38
Габаритные размеры, мм	690х650х381

Габаритные размеры

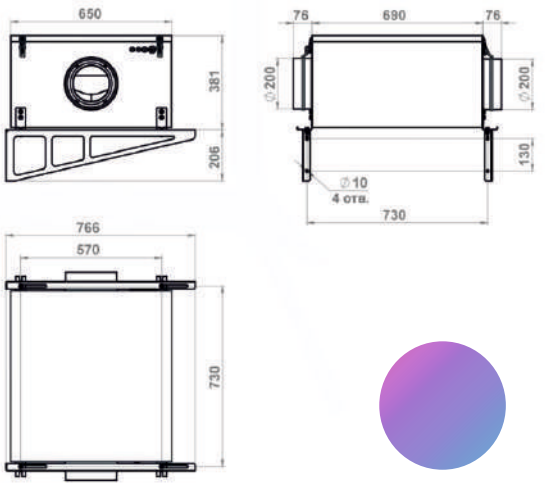

Производительность

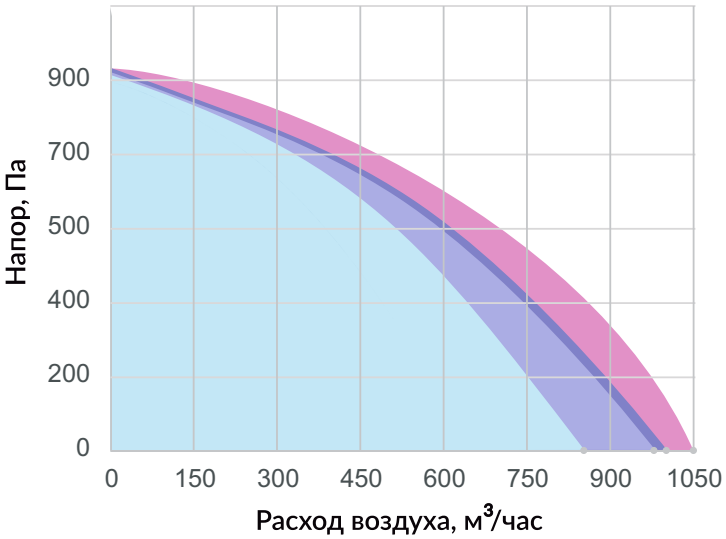

- Диапазон работы с фильтром G4 - 1050м³/час
- Диапазон работы с фильтрами G4+HEPA-11- 980м³/час
- Диапазон работы с фильтрами Eu9 Carbon+HEPA-11 - 970м³/час
- Диапазон работы с фильтрами G4+ФКО - 850м³/час

Монтаж:

- На лоджии, балконе, в подсобном помещении, на пол, под потолок, на стену
- Подходит для монтажа под подвесной потолок
- Возможно расположение на улице с использованием монтажной рамы с козырьком

Дополнительно:

- Возможно подключение датчика влажности
- Возможно подключение конденсаторного блока (ККБ)
- Возможно подключение датчика углекислого газа
- Возможно подключение вытяжной установки серии Х
- Возможно подключение канального блока доочистки ФКО
- Возможно подключение блок-вставки ФКО

ПЛОЩАДЬ ПОМЕЩЕНИЯ ДО 200 М²*

* Из расчета высоты потолка 2,7 м и полуторакратного воздухообмена

* Максимальное значение расхода воздуха приточной установки не должно быть принято за эксплуатируемое. Рекомендуется оставлять запас, поскольку это способствует тихой работе приточной установки и снижает общую нагрузку на оборудование.

Minibox.E-1050

АРТИКУЛ E1050

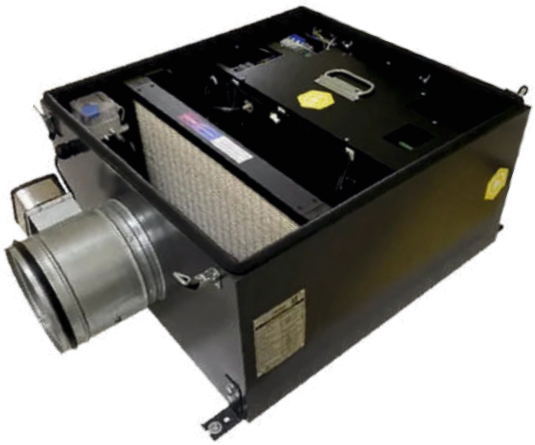





Входит в комплектацию

1. Керамические нагреватели
2. Датчик засорённости фильтров
3. Автоматическая воздушная заслонка
4. Энергоэффективный EC-вентилятор
5. Встроенная автоматика
6. Шумо и виброизолированный корпус
7. Фильтр грубой очистки класса G4
8. Датчик температуры приточного воздуха
9. Датчик температуры уличного воздуха
10. Дополнительный слот для фильтра

Дополнительное оборудование:

- Шумоглушитель 200/600 и 200/900
- Шумоподавляющий анемостат Ф160, Ф200
- Монтажная рама с откидным козырьком для уличного монтажа

Возможности:

- Подключение компрессорно-конденсаторного блока (ККБ) инверторного и неинверторного типов
- Подключение канального увлажнителя воздуха
- Подключение вытяжной установки Minibox серии X
- Управление VAV системой
- Управление по wi-fi через мобильное приложение
- Подключение канального блока доочистки Minibox.FKO
- Подключение датчика углекислого газа
- Подключение датчика влажности
- Возможность улучшения степени очистки подаваемого воздуха: фильтр угольный класса EU9; фильтр абсолютной очистки HEPA-11; блок-вставка Minibox.FKO; корпус с фильтрами для доочистки воздуха AirBox
- Подключение к системе «Умный дом» по ModBus или ModBus TSP

Технические данные

Тип вентилятора	EC
Производительность, м³/час	1050
Уровень шума на выходе, dB	28-52
Количество скоростей	7(Zentec)/10(GTC)
Мощность вентилятора, кВт	0,230
Напряжение питания, В/Гц	380/50
Эл. мощность нагревателя, кВт	9,6
Дельта температуры,° С	44
Кабель электропитания, мм²	КГ или ВВГнг 5х4
Кабель пульта управления	UTP 2х2х0,51
Класс защиты	Ip55
Размещение	Внутреннее/внешнее
Место размещения	На лоджии/балконе, в подсобном помещении на пол, под потолок, на стену, на улице на монтажной раме Minibox с защитным козырьком
Условия эксплуатации: температура наружнего воздуха, °С	-30..+50
Температура выходного приточного воздуха,°С	+10..+30 (требуемое значение устанавливается с помощью панели управления)
Вес, кг	38
Габаритные размеры, мм	690х650х381

Габаритные размеры

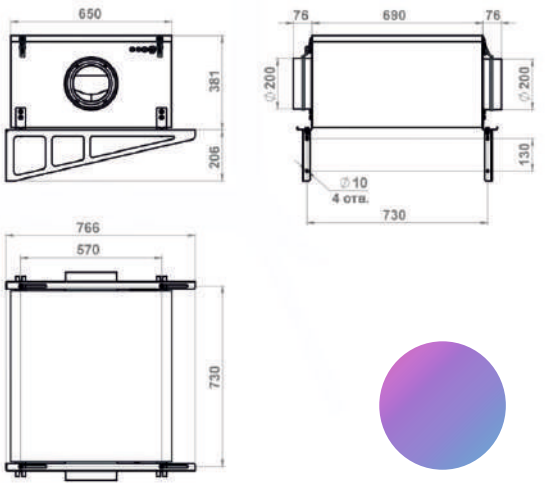

Производительность

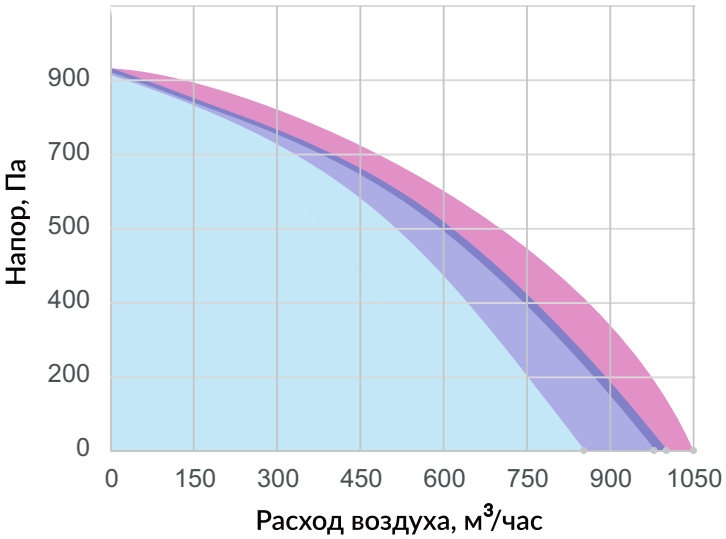

- Диапазон работы с фильтром G4 - 1050м³/час
- Диапазон работы с фильтрами G4+HEPA-11- 980м³/час
- Диапазон работы с фильтрами Eu9 Carbon+HEPA-11 - 970м³/час
- Диапазон работы с фильтрами G4+ФКО - 850м³/час

Монтаж:

- На лоджии, балконе, в подсобном помещении, на пол, под потолок, на стену
- Подходит для монтажа под подвесной потолок
- Возможно расположение на улице с использованием монтажной рамы с козырьком

Дополнительно:

- Возможно подключение датчика влажности
- Возможно подключение конденсаторного блока (ККБ)
- Возможно подключение датчика углекислого газа
- Возможно подключение вытяжной установки серии Х
- Возможно подключение канального блока доочистки ФКО
- Возможно подключение блок-вставки ФКО

ПЛОЩАДЬ ПОМЕЩЕНИЯ ДО 200 М²*

* Из расчета высоты потолка 2,7 м и полуторакратного воздухообмена

* Максимальное значение расхода воздуха приточной установки не должно быть принято за эксплуатируемое. Рекомендуется оставлять запас, поскольку это способствует тихой работе приточной установки и снижает общую нагрузку на оборудование.

Minibox.E-1550.PREMIUM

АРТИКУЛ E1550.PREMIUM







Входит в комплектацию

1. Металлокерамические нагреватели PTC (не сушат воздух и не сжигают кислород)
2. Датчик засорённости фильтров (Швеция)
3. Автоматическая воздушная заслонка
4. Энергоэффективный EC-вентилятор, вперед загнутые лопатки, двустороннее всасывание ebmpapst
5. Фильтр грубой очистки класса G4
6. Встроенная автоматика Zen tec
7. Шумо и виброизолированный корпус
8. Датчик температуры приточного воздуха minibox
9. Датчик температуры уличного воздуха minibox
10. Съёмный блок для удобного монтажа и обслуживания
11. 2 слота для фильтра с возможностью улучшения степени фильтрации

Дополнительное оборудование:

- Шумоглушитель 200/600 и 200/900
- Шумоподавляющий анемостат Ф160, Ф200
- Монтажная рама с откидным козырьком для уличного монтажа

Возможности:

- Подключение канального увлажнителя воздуха
- Подключение компрессорно-конденсаторного блока (ККБ) инверторного и неинверторного типов
- Подключение вытяжной установки Minibox серии X
- Управление VAV системой
- Управление по wi-fi через мобильное приложение
- Подключение канального блока доочистки Minibox.FKO
- Подключение датчика углекислого газа
- Подключение датчика влажности
- Возможность улучшения степени очистки подаваемого воздуха: фильтр угольный класса EU9; фильтр абсолютной очистки HEPA-11; корпус с фильтрами для доочистки воздуха AirBox
- Подключение к системе «Умный дом» по ModBus или ModBus TSP

Технические данные

Тип вентилятора	EC
Производительность, м³/час	1550
Уровень шума на выходе, dB	28-52
Количество скоростей	7(Zentec)/10(GTC)
Мощность вентилятора, кВт	2*0,230
Напряжение питания, В/Гц	380/50
Эл. мощность нагревателя, кВт	14,4
Дельта температуры,° С	44
Кабель электропитания, мм²	КГ или ВВГнг 5х10
Кабель пульта управления	UTP 2х2х0,51
Класс защиты	Ip54
Размещение	Внутреннее/внешнее
Место размещения	На лоджии/балконе, в подсобном помещении на пол, под потолок, на стену, на улице на монтажной раме Minibox с защитным козырьком
Условия эксплуатации: температура наружнего воздуха, °С	-30..+50
Температура выходного приточного воздуха,°С	+10..+30 (требуемое значение устанавливается с помощью панели управления)
Вес, кг	69
Габаритные размеры, мм	690х1250х381

Габаритные размеры

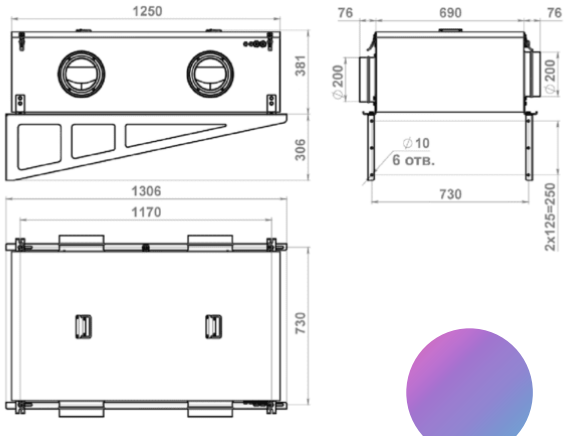

Производительность

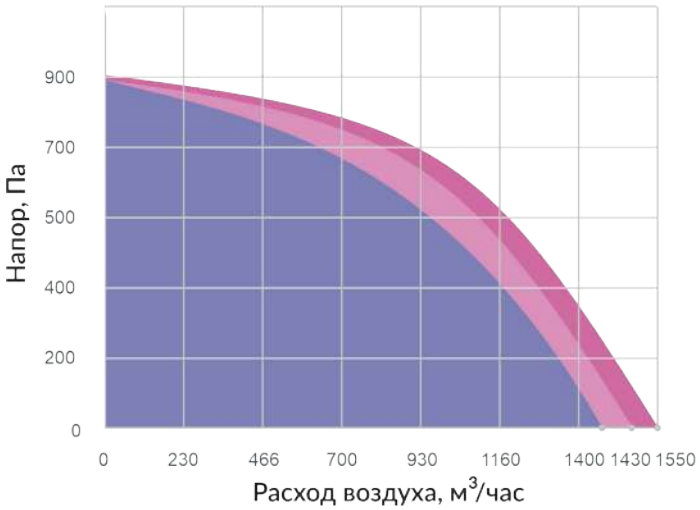

Диапазон работы с фильтром G4 - 1550м³/час

Диапазон работы с фильтрами G4+HEPA11 - 1450м³/час

Диапазон работы с фильтрами Eu9 Carbon+HEPA11 - 1420м³/час

Монтаж:

- На лоджии, балконе, в подсобном помещении, на пол, под потолок, на стену
- Подходит для монтажа под подвесной потолок
- Возможно расположение на улице с использованием монтажной рамы с козырьком

Дополнительно:

- Возможно подключение датчика влажности
- Возможно подключение конденсаторного блока (ККБ)
- Возможно подключение датчика углекислого газа
- Возможно подключение вытяжной установки серии Х
- Возможно подключение канального блока доочистки ФКО
- Возможно подключение блок-вставки ФКО

ПЛОЩАДЬ ПОМЕЩЕНИЯ ДО 380 М²*

* Из расчета высоты потолка 2,7 м и полуторакратного воздухообмена

* Максимальное значение расхода воздуха приточной установки не должно быть принято за эксплуатируемое. Рекомендуется оставлять запас, поскольку это способствует тихой работе приточной установки и снижает общую нагрузку на оборудование.

Minibox.E-1550

АРТИКУЛ E1550







Входит в комплектацию

1. Металлокерамические нагреватели PTC (не сушат воздух и не сжигают кислород)
2. Датчик засорённости фильтров (Швеция)
3. Автоматическая воздушная заслонка
4. Энергоэффективный EC-вентилятор, вперед загнутые лопатки, двустороннее всасывание
5. Фильтр грубой очистки класса G4
6. Встроенная автоматика
7. Шумо и виброизолированный корпус
8. Датчик температуры приточного воздуха
9. Датчик температуры уличного воздуха
10. Съёмный блок для удобного монтажа и обслуживания
11. 2 слота для фильтра с возможностью улучшения степени фильтрации

Дополнительное оборудование:

- Шумоглушитель 200/600 и 200/900
- Шумоподавляющий анемостат Ф160, Ф200
- Монтажная рама с откидным козырьком для уличного монтажа

Возможности:

- Подключение канального увлажнителя воздуха
- Подключение компрессорно-конденсаторного блока (ККБ) инверторного и неинверторного типов
- Подключение вытяжной установки Minibox серии X
- Управление VAV системой
- Управление по wi-fi через мобильное приложение
- Подключение канального блока доочистки Minibox.FKO
- Подключение датчика углекислого газа
- Подключение датчика влажности
- Возможность улучшения степени очистки подаваемого воздуха: фильтр угольный класса EU9; фильтр абсолютной очистки HEPA-11; корпус с фильтрами для доочистки воздуха AirBox
- Подключение к системе «Умный дом» по ModBus или ModBus TSP

Технические данные

Тип вентилятора	EC
Производительность, м³/час	1550
Уровень шума на выходе, dB	28-52
Количество скоростей	7(Zentec)/10(GTC)
Мощность вентилятора, кВт	2*0,230
Напряжение питания, В/Гц	380/50
Эл. мощность нагревателя, кВт	14,4
Дельта температуры,° С	44
Кабель электропитания, мм²	КГ или ВВГнг 5х10
Кабель пульта управления	UTP 2х2х0,51
Класс защиты	Ip54
Размещение	Внутреннее/внешнее
Место размещения	На лоджии/балконе, в подсобном помещении на пол, под потолок, на стену, на улице на монтажной раме Minibox с защитным козырьком
Условия эксплуатации: температура наружнего воздуха, °С	-30..+50
Температура выходного приточного воздуха,°С	+10..+30 (требуемое значение устанавливается с помощью панели управления)
Вес, кг	69
Габаритные размеры, мм	690х1250х381

Габаритные размеры

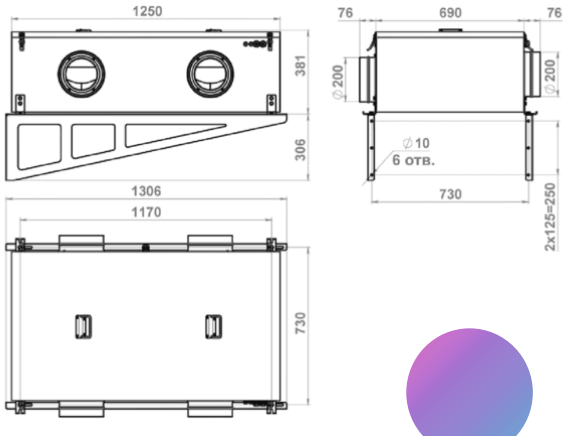

Производительность

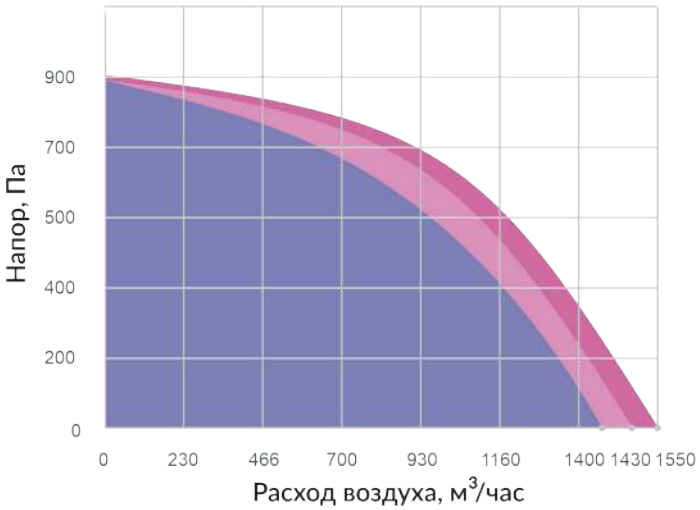

Диапазон работы с фильтром G4 - 1550м³/час

Диапазон работы с фильтрами G4+HEPA11 - 1450м³/час

Диапазон работы с фильтрами Eu9 Carbon+HEPA11 - 1420м³/час

Монтаж:

- На лоджии, балконе, в подсобном помещении, на пол, под потолок, на стену
- Подходит для монтажа под подвесной потолок
- Возможно расположение на улице с использованием монтажной рамы с козырьком

Дополнительно:

- Возможно подключение датчика влажности
- Возможно подключение конденсаторного блока (ККБ)
- Возможно подключение датчика углекислого газа
- Возможно подключение вытяжной установки серии Х
- Возможно подключение канального блока доочистки ФКО
- Возможно подключение блок-вставки ФКО

ПЛОЩАДЬ ПОМЕЩЕНИЯ ДО 380 М²*

* Из расчета высоты потолка 2,7 м и полуторакратного воздухообмена

* Максимальное значение расхода воздуха приточной установки не должно быть принято за эксплуатируемое. Рекомендуется оставлять запас, поскольку это способствует тихой работе приточной установки и снижает общую нагрузку на оборудование.

Minibox.E-2050.PREMIUM

АРТИКУЛ E2050.PR





Zen tec



Входит в комплектацию

1. Керамические нагреватели DBK
2. Датчик засорённости фильтров
3. Автоматическая воздушная заслонка
4. Энергоэффективный EC-вентилятор ebmpapst
5. Встроенная автоматика Zen tec
6. Шумо и виброизолированный корпус
7. Датчик температуры приточного воздуха
8. Фильтр грубой очистки класса G4
9. Датчик температуры приточного воздуха minibox
10. Датчик температуры уличного воздуха minibox
11. Дополнительный слот для фильтра

Дополнительное оборудование:

- Шумоглушитель 200/600 и 200/900
- Шумоподавляющий анемостат Ф200, Ф160

Возможности:

- Подключение компрессорно-конденсаторного блока (ККБ) инверторного и неинверторного типов
- Подключение канального увлажнителя воздуха
- Подключение вытяжной установки Minibox серии X
- Управление VAV системой
- Управление по wi-fi через мобильное приложение
- Подключение канального блока доочистки Minibox.FKO
- Подключение датчика углекислого газа
- Подключение датчика влажности
- Возможность улучшения степени очистки подаваемого воздуха: фильтр угольный класса EU9; фильтр абсолютной очистки HEPA-11; корпус с фильтрами для доочистки воздуха AirBox
- Подключение к системе «Умный дом» по ModBus или ModBus TSP

Технические данные

Тип вентилятора	EC
Производительность, м³/час	2050
Уровень шума на выходе, dB	28-58
Количество скоростей	7(Zentec)/10(GTC)
Мощность вентилятора, кВт	2*0,230
Напряжение питания, В/Гц	380/50
Эл. мощность нагревателя, кВт	19,2
Дельта температуры,° С	44
Кабель электропитания, мм²	КГ или ВВГнг 5х4
Кабель пульта управления	UTP 2х2х0,51
Класс защиты	Ip54
Размещение	Внутреннее
Место размещения	На лоджии/балконе, в подсобном помещении на пол, под потолок, на стену, на улице на монтажной раме Minibox с защитным козырьком
Условия эксплуатации: температура наружнего воздуха, °С	-30..+50
Температура выходного приточного воздуха,°С	+10..+30 (требуемое значение устанавливается с помощью панели управления)
Вес, кг	69
Габаритные размеры, мм	690х1250х381

Производительность

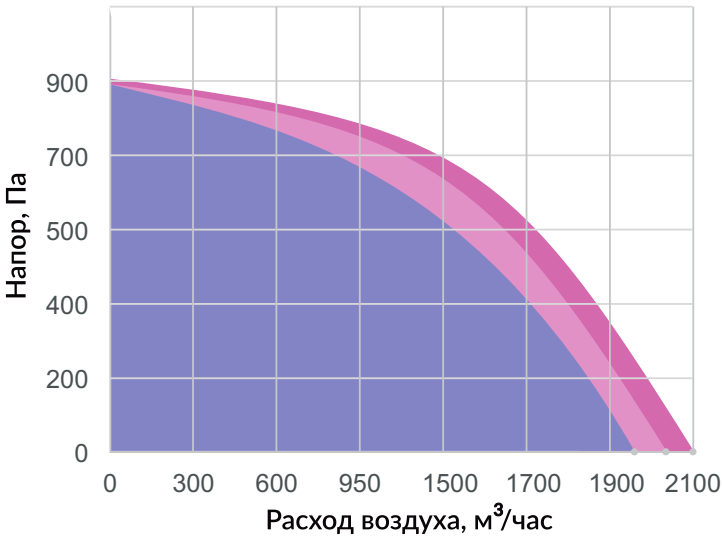

Диапазон работы с фильтром G4 - 2100м³/час

Диапазон работы с фильтрами G4+HEPA11 - 2000м³/час

Диапазон работы с фильтрами Eu9 Carbon+HEPA11 - 1980м³/час

Монтаж:

- На лоджии, балконе, в подсобном помещении, на пол, под потолок, на стену
- Подходит для монтажа под подвесной потолок
- Возможно расположение на улице с использованием монтажной рамы с козырьком

Дополнительно:

- Возможно подключение датчика влажности
- Возможно подключение конденсаторного блока (ККБ)
- Возможно подключение датчика углекислого газа
- Возможно подключение вытяжной установки серии Х
- Возможно подключение канального блока доочистки ФКО

Габаритные размеры

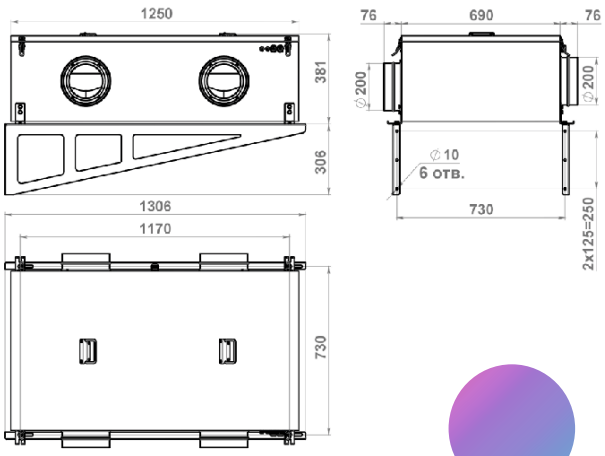

ПЛОЩАДЬ ПОМЕЩЕНИЯ ДО 450 М 2*

* Из расчета высоты потолка 2,7 м и полуторакратного воздухообмена

* Максимальное значение расхода воздуха приточной установки не должно быть принято за эксплуатируемое. Рекомендуется оставлять запас, поскольку это способствует тихой работе приточной установки и снижает общую нагрузку на оборудование.

С водяным нагревателем

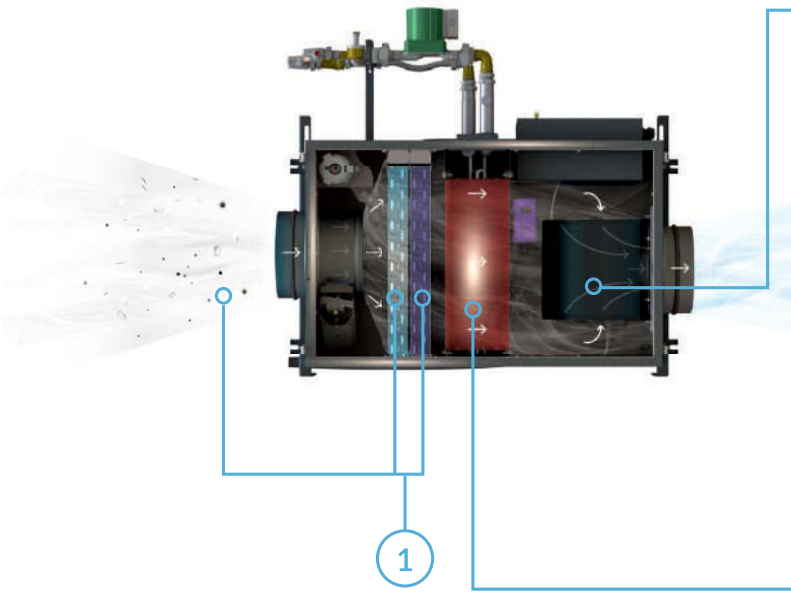

Вентилятор подаёт очищенный и нагретый воздух в воздуховод

Вентиляторы с энергоэффективными EC-двигателями на постоянных магнитах сокращают энергозатраты на передвижение воздуха примерно на 50% по сравнению с AC-двигателями. Кроме того, загнутые вперед лопасти вентилятора обеспечивают стабильность работы и низкий уровень шума.

Класс энергоэффективности вентиляторов IE-4

Грязный воздух проходит через фильтры

Фильтр класса очистки G4 поставляется в стандартной комплектации и удерживает пух, шерсть и другие крупные загрязнители. Подходит для большинства помещений. Не допустима самостоятельная чистка пылесосом и промывка водой.

Фильтр класса очистки F5 устанавливается опционально к фильтру класса G4 и позволяет дополнительно очистить воздух от мелких частиц выше 1 мкм в диаметре, таких как пыльца. Поставляется дополнительно и может использоваться для помещений с повышенными требованиями к очистке воздуха.

Применение двух фильтров одновременно позволяет увеличить срок службы фильтра тонкой очистки благодаря постоянной предварительной фильтрации воздуха регенерируемым фильтром G4.

Воздух нагревается до установленной температуры

Встроенный программируемый контроллер выполняет функцию управления нагревом входящего воздуха.

Медно-алюминиевый теплообменник обеспечивает безопасный и энергоэффективный нагрев входящего воздуха

Установленный теплообменник способен поддерживать три режима работы с теплоносителем по температуре: 70/50, 90/70, 110/70

Minibox работает –
вы отдыхаете!

Minibox.W-650

АРТИКУЛ W650

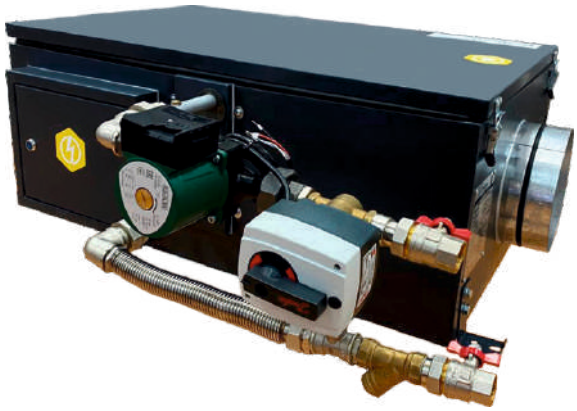





Входит в комплектацию

1. Энергоэффективный EC-вентилятор
2. Датчик засорённости фильтров
3. Автоматическая воздушnaz заслонка с пружиной возврата
4. Система защиты от обмерзания теплообменника
5. Шумо и виброизолированный корпус
6. Датчик температуры уличного воздуха
7. Датчик температуры приточного воздуха
8. Встроенная автоматика
9. Фильтр глубокой очистки класса G4
10. Смесительный узел
11. Насос
12. Дополнительный слот для фильтра

Дополнительное оборудование:

- Шумоглушитель 160/600 и 160/900
- Шумоподавляющий анемостат Ф160, Ф125

Возможности:

- Подключение компрессорно-конденсаторного блока (ККБ) инверторного и неинверторного типов
- Подключение канального увлажнителя воздуха
- Подключение вытяжной установки Minibox серии X
- Управление VAV системой
- Управление по wi-fi через мобильное приложение
- Подключение к системе «умный дом» по ModBus RTU или ModBus TCP
- Подключение канального блока доочистки Minibox.FKO
- Подключение датчика углекислого газа
- Подключение датчика влажности
- Возможность улучшения степени очистки подаваемого воздуха: фильтр угольный класса EU9; фильтр абсолютной очистки HEPA-11
- Подключение к системе «Умный дом» по ModBus или ModBus TSP

Технические данные

Тип вентилятора	EC
Производительность, м³/час	650
Уровень шума на выходе, dB	27-37
Мощность вентилятора, кВт	0,107
Тепловая мощность нагревателя, кВт	13
Количество скоростей	7(Zentec)/10(GTC)
Напряжение питания, В/Гц	220/50
Кабель электропитания, мм³	КГ или ВВГ нг 3х1,5
Кабель пульта управления	UTP 2х2х0,51
Класс защиты	IP20
Размещение	Внутреннее
Условия эксплуатации: температура наружнего воздуха, °С	-35..+50
Температура выходного приточного воздуха,° С	+10..+30 (требуемое значение устанавливается с помощью панели управления)
Вес, кг	44
Габаритные размеры, мм	880х442х302
Габаритные размеры с СУ, мм	880х748х302

Производительность

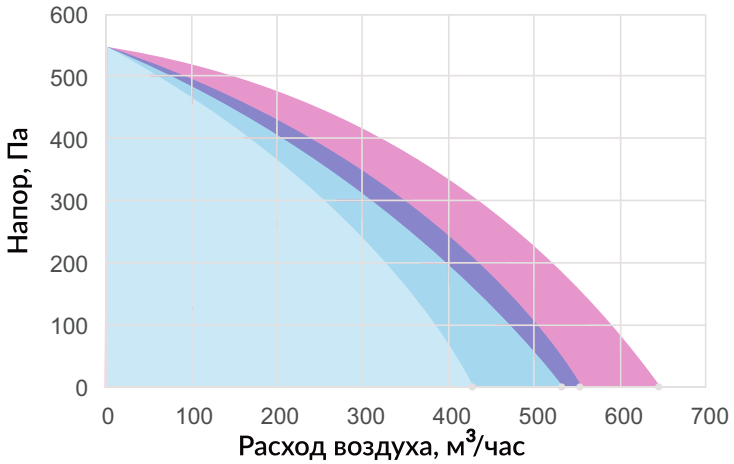

- Диапазон работы с фильтром G4 - 650м³/час
- Диапазон работы с фильтрами G4+HEPA-11 - 550м³/час
- Диапазон работы с фильтрами Eu9 Carbon+HEPA-11 650 - 540м³/час
- Диапазон работы с фильтрами G4+ФКО - 420м³/час

Монтаж:

- Вентиляционные установки с водяным калорифером запрещено монтировать в таком положении, когда входная и выходная труба калорифера расположены вертикально
- Монтаж смесительного узла допускается только в положении с горизонтальной осью насоса
- Насос не должен работать без воды при пуско-наладке и эксплуатации. Если после пуско-наладки предполагается длительный простой установки без воды, необходимо снять мотор с насоса и слить остатки воды из корпуса.

Дополнительно:

- Возможно подключение датчика влажности
- Возможно подключение конденсаторного блока (ККБ)
- Возможно подключение датчика углекислого газа
- Возможно подключение вытяжной установки серии Х

Габаритные размеры

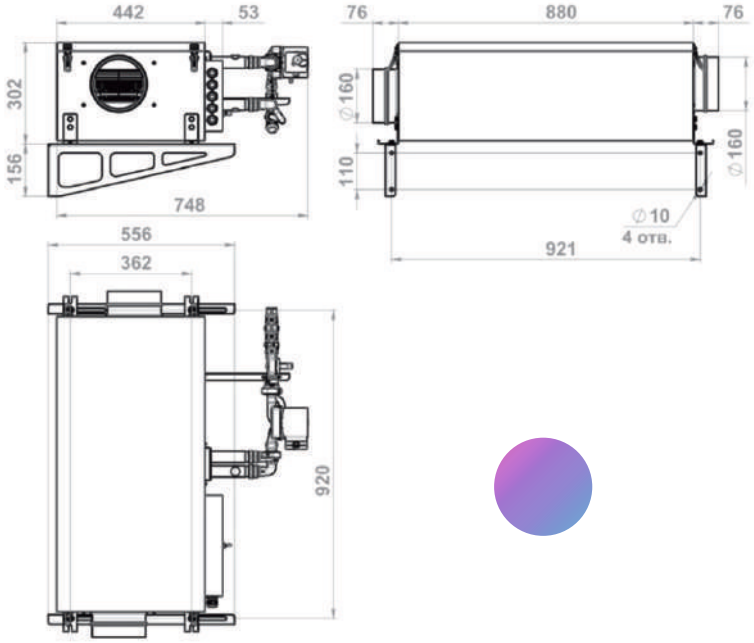

ПЛОЩАДЬ ПОМЕЩЕНИЯ ДО 150 М 2*

* Из расчета высоты потолка 2,7 м и полуторакратного воздухообмена

* Максимальное значение расхода воздуха приточной установки не должно быть принято за эксплуатируемое. Рекомендуется оставлять запас, поскольку это способствует тихой работе приточной установки и снижает общую нагрузку на оборудование.

Minibox.W-650.PREMIUM

АРТИКУЛ W650.PR

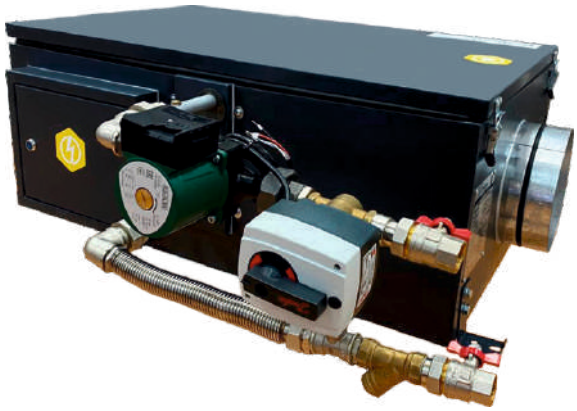



Zen tec



Входит в комплектацию

1. Энергоэффективный EC-вентилятор ebmpapst
2. Датчик засорённости фильтров
3. Автоматическая воздушnaz заслонка с пружиной возврата
4. Система защиты от обмерзания теплообменника Danfoss
5. Шумо и виброизолированный корпус
6. Датчик температуры уличного воздуха minibox
7. Датчик температуры приточного воздуха minibox
8. Встроенная автоматика Zen tec
9. Фильтр глубокой очистки класса G4
10. Смесительный узел
11. Насос DAB
12. Дополнительный слот для фильтра

Дополнительное оборудование:

- Шумоглушитель 160/600 и 160/900
- Шумоподавляющий анемостат Ф160, Ф125

Возможности:

- Подключение компрессорно-конденсаторного блока (ККБ) инверторного и неинверторного типов
- Подключение канального увлажнителя воздуха
- Подключение вытяжной установки Minibox серии X
- Управление VAV системой
- Управление по wi-fi через мобильное приложение
- Подключение к системе «умный дом» по ModBus RTU или ModBus TCP
- Подключение канального блока доочистки Minibox.FKO
- Подключение датчика углекислого газа
- Подключение датчика влажности
- Возможность улучшения степени очистки подаваемого воздуха: фильтр угольный класса EU9; фильтр абсолютной очистки HEPA-11
- Подключение к системе «Умный дом» по ModBus или ModBus TSP

Технические данные

Тип вентилятора	EC
Производительность, м³/час	650
Уровень шума на выходе, dB	27-37
Мощность вентилятора, кВт	0,107
Тепловая мощность нагревателя, кВт	13
Количество скоростей	7(Zentec)/10(GTC)
Напряжение питания, В/Гц	220/50
Кабель электропитания, мм³	КГ или ВВГ нг 3х1,5
Кабель пульта управления	UTP 2х2х0,51
Класс защиты	IP20
Размещение	Внутреннее
Условия эксплуатации: температура наружнего воздуха, °С	-35..+50
Температура выходного приточного воздуха,° С	+10..+30 (требуемое значение устанавливается с помощью панели управления)
Вес, кг	44
Габаритные размеры, мм	880х442х302
Габаритные размеры с СУ, мм	880х748х302

Производительность

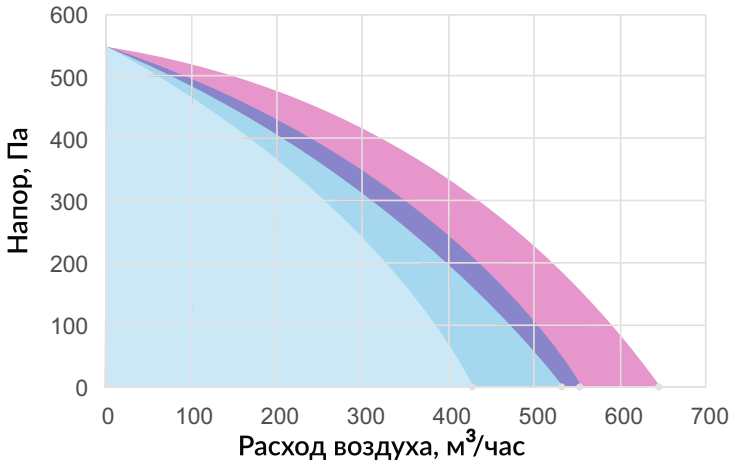

- Диапазон работы с фильтром G4 - 650м³/час
- Диапазон работы с фильтрами G4+HEPA-11 - 550м³/час
- Диапазон работы с фильтрами Eu9 Carbon+HEPA-11 650 - 540м³/час
- Диапазон работы с фильтрами G4+ФКО - 420м³/час

Монтаж:

- Вентиляционные установки с водяным калорифером запрещено монтировать в таком положении, когда входная и выходная труба калорифера расположены вертикально
- Монтаж смесительного узла допускается только в положении с горизонтальной осью насоса
- Насос не должен работать без воды при пуско-наладке и эксплуатации. Если после пуско-наладки предполагается длительный простой установки без воды, необходимо снять мотор с насоса и слить остатки воды из корпуса.

Дополнительно:

- Возможно подключение датчика влажности
- Возможно подключение конденсаторного блока (ККБ)
- Возможно подключение датчика углекислого газа
- Возможно подключение вытяжной установки серии Х

Габаритные размеры

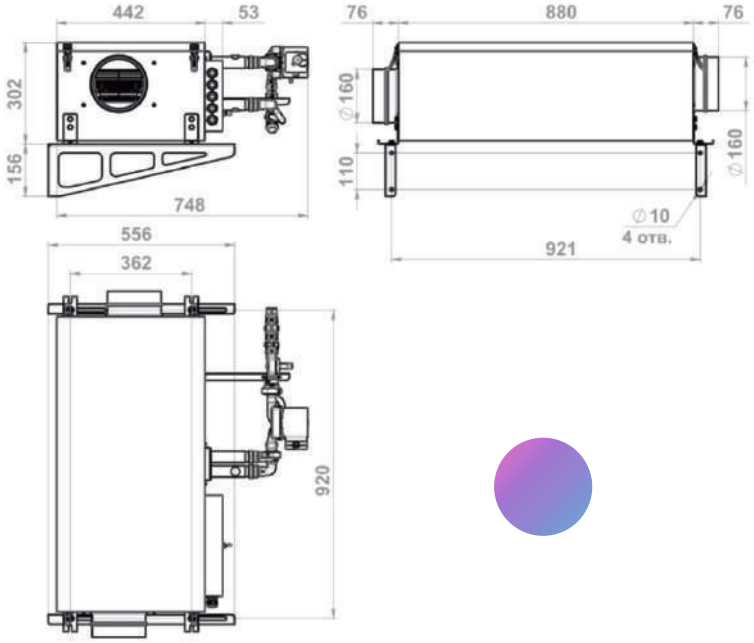

ПЛОЩАДЬ ПОМЕЩЕНИЯ ДО 150 М 2*

* Из расчета высоты потолка 2,7 м и полуторакратного воздухообмена
* Максимальное значение расхода воздуха приточной установки не должно быть принято за эксплуатируемое. Рекомендуется оставлять запас, поскольку это способствует тихой работе приточной установки и снижает общую нагрузку на оборудование.

Minibox.W-1050

АРТИКУЛ W1050







Входит в комплектацию

1. Энергоэффективный EC-вентилятор
2. Датчик засорённости фильтров
3. Автоматическая воздушnaz заслонка с пружиной возврата
4. Система защиты от обмерзания теплообменника
5. Шумо и виброизолированный корпус
6. Датчик температуры уличного воздуха
7. Датчик температуры приточного воздуха
8. Встроенная автоматика
9. Фильтр глубокой очистки класса G4
10. Смесительный узел
11. Насос
12. Дополнительный слот для фильтра

Дополнительное оборудование:

- Шумоглушитель 200/600 и 200/900
- Шумоподавляющий анемостат Ф200, Ф160

Возможности:

- Подключение компрессорно-конденсаторного блока (ККБ) инверторного и неинверторного типов
- Подключение канального увлажнителя воздуха
- Подключение вытяжной установки Minibox серии X
- Управление VAV системой
- Управление по wi-fi через мобильное приложение
- Подключение к системе «умный дом» по ModBus RTU или ModBus TCP
- Подключение канального блока доочистки Minibox.FKO
- Подключение датчика углекислого газа
- Подключение датчика влажности
- Возможность улучшения степени очистки подаваемого воздуха: фильтр угольный класса EU9; фильтр абсолютной очистки HEPA-11
- Подключение к системе «Умный дом» по ModBus или ModBus TSP

Технические данные

Тип вентилятора	EC
Производительность, м³/час	1050
Уровень шума на выходе, dB	28-55
Мощность вентилятора, кВт	0,230
Напряжение питания, В/Гц	220/50
Тепловая мощность нагревателя, кВт	23
Количество скоростей	7(Zentec)/10(GTC)
Кабель электропитания, мм²	КГ или ВВГнг 3x1,5
Кабель пульта управления	UTP 2x2x0,51
Класс защиты	IP20
Размещение	Внутреннее
Условия эксплуатации: температура наружнего воздуха,°С	-35..+50
Температура выходного приточного воздуха,°С	+10..+30 (требуемое значение устанавливается с помощью панели управления)
Вес, кг	51
Габаритные размеры, мм	850x540x350
Габаритные размеры с СУ, мм	850x850x350

Производительность

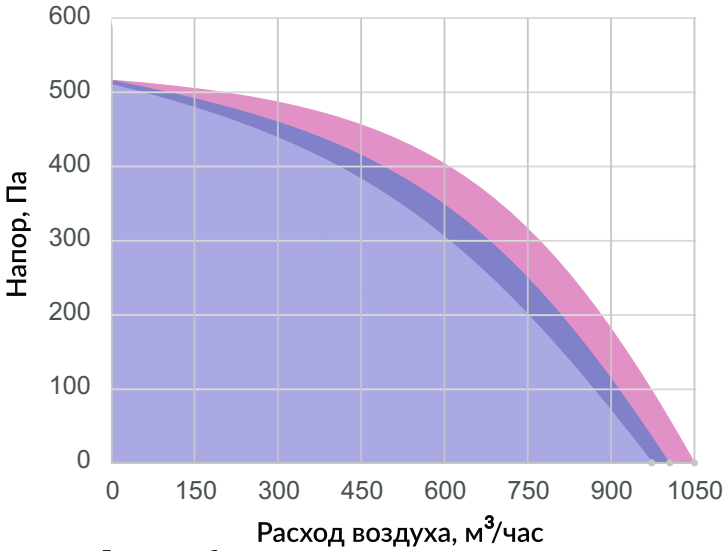

- Диапазон работы с фильтром G4 - 1050м³/час
- Диапазон работы с фильтрами G4+HEPA-11- 980м³/час
- Диапазон работы с фильтрами Eu9 Carbon+HEPA-11 - 970м³/час

Монтаж:

- Вентиляционные установки с водяным калорифером запрещено монтировать в таком положении, когда входная и выходная труба калорифера расположены вертикально
- Монтаж смесительного узла допускается только в положении с горизонтальной осью насоса
- Насос не должен работать без воды при пуско-наладке и эксплуатации. Если после пуско-наладки предполагается длительный простой установки без воды, необходимо снять мотор с насоса и слить остатки воды из корпуса.

Дополнительно:

- Возможно подключение датчика влажности
- Возможно подключение конденсаторного блока (ККБ)
- Возможно подключение датчика углекислого газа
- Возможно подключение вытяжной установки серии X

Габаритные размеры

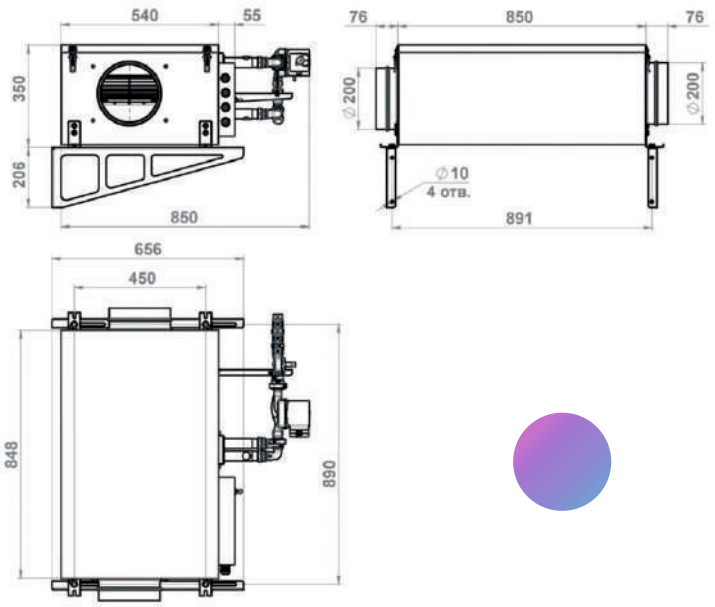

ПЛОЩАДЬ ПОМЕЩЕНИЯ ДО 240 М²*

* Из расчета высоты потолка 2,7 м и полуторакратного воздухообмена

* Максимальное значение расхода воздуха приточной установки не должно быть принято за эксплуатируемое. Рекомендуется оставлять запас, поскольку это способствует тихой работе приточной установки и снижает общую нагрузку на оборудование.

Minibox.W-1050.PREMIUM

АРТИКУЛ W1050.PR







Входит в комплектацию

1. Энергоэффективный EC-вентилятор ebmpapst
2. Датчик засорённости фильтров
3. Автоматическая воздушnaz заслонка с пружиной возврата
4. Система защиты от обмерзания теплообменника Danfoss
5. Шумо и виброизолированный корпус
6. Датчик температуры уличного воздуха minibox
7. Датчик температуры приточного воздуха minibox
8. Встроенная автоматика Zen tec
9. Фильтр глубокой очистки класса G4
10. Смесительный узел
11. Насос DAB
12. Дополнительный слот для фильтра

Дополнительное оборудование:

- Шумоглушитель 200/600 и 200/900
- Шумоподавляющий анемостат Ф200, Ф160

Возможности:

- Подключение компрессорно-конденсаторного блока (ККБ) инверторного и неинверторного типов
- Подключение канального увлажнителя воздуха
- Подключение вытяжной установки Minibox серии X
- Управление VAV системой
- Управление по wi-fi через мобильное приложение
- Подключение к системе «умный дом» по ModBus RTU или ModBus TCP
- Подключение канального блока доочистки Minibox.FKO
- Подключение датчика углекислого газа
- Подключение датчика влажности
- Возможность улучшения степени очистки подаваемого воздуха: фильтр угольный класса EU9; фильтр абсолютной очистки HEPA-11
- Подключение к системе «Умный дом» по ModBus или ModBus TSP

Технические данные

Тип вентилятора	EC
Производительность, м³/час	1050
Уровень шума на выходе, dB	28-55
Мощность вентилятора, кВт	0,230
Напряжение питания, В/Гц	220/50
Тепловая мощность нагревателя, кВт	23
Количество скоростей	7(Zentec)/10(GTC)
Кабель электропитания, мм²	КГ или ВВГнг 3x1,5
Кабель пульта управления	UTP 2x2x0,51
Класс защиты	IP20
Размещение	Внутреннее
Условия эксплуатации: температура наружнего воздуха,°С	-35..+50
Температура выходного приточного воздуха,°С	+10..+30 (требуемое значение устанавливается с помощью панели управления)
Вес, кг	51
Габаритные размеры, мм	850x540x350
Габаритные размеры с СУ, мм	850x850x350

Производительность

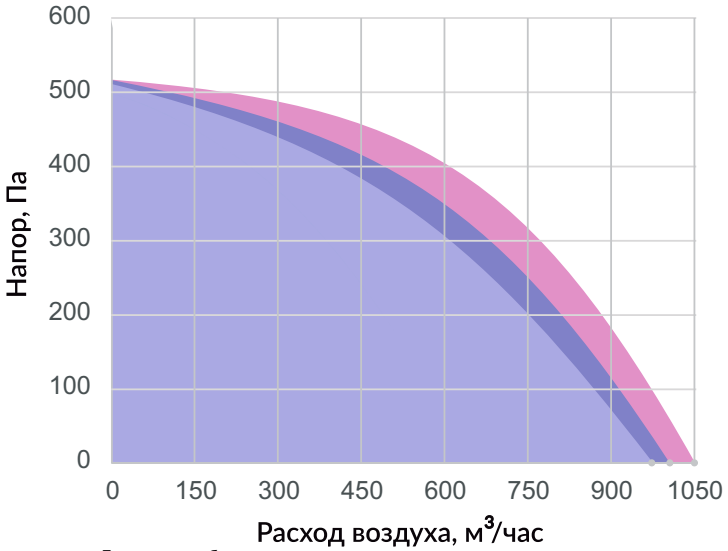

- Диапазон работы с фильтром G4 - 1050м³/час
- Диапазон работы с фильтрами G4+HEPA-11- 980м³/час
- Диапазон работы с фильтрами Eu9 Carbon+HEPA-11 - 970м³/час

Монтаж:

- Вентиляционные установки с водяным калорифером запрещено монтировать в таком положении, когда входная и выходная труба калорифера расположены вертикально
- Монтаж смесительного узла допускается только в положении с горизонтальной осью насоса
- Насос не должен работать без воды при пуско-наладке и эксплуатации. Если после пуско-наладки предполагается длительный простой установки без воды, необходимо снять мотор с насоса и слить остатки воды из корпуса.

Дополнительно:

- Возможно подключение датчика влажности
- Возможно подключение конденсаторного блока (ККБ)
- Возможно подключение датчика углекислого газа
- Возможно подключение вытяжной установки серии X

Габаритные размеры

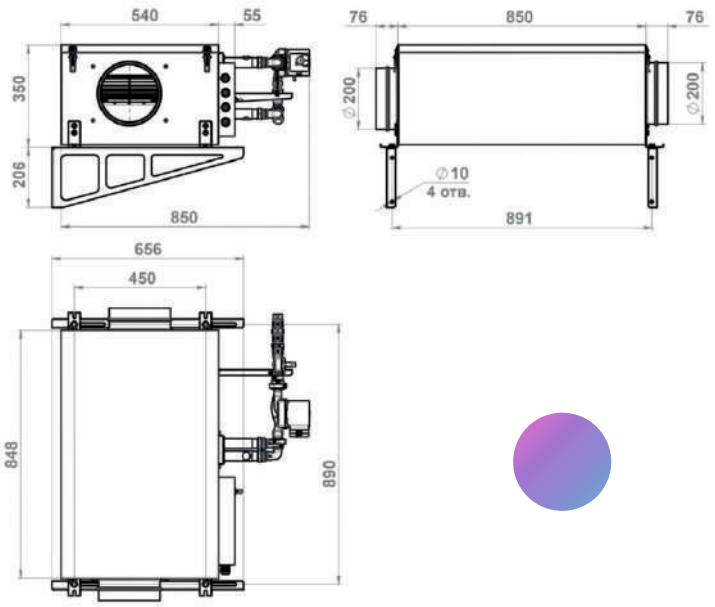

ПЛОЩАДЬ ПОМЕЩЕНИЯ ДО 240 М²*

* Из расчета высоты потолка 2,7 м и полуторакратного воздухообмена

* Максимальное значение расхода воздуха приточной установки не должно быть принято за эксплуатируемое. Рекомендуется оставлять запас, поскольку это способствует тихой работе приточной установки и снижает общую нагрузку на оборудование.

Minibox.W-1650

АРТИКУЛ W1650

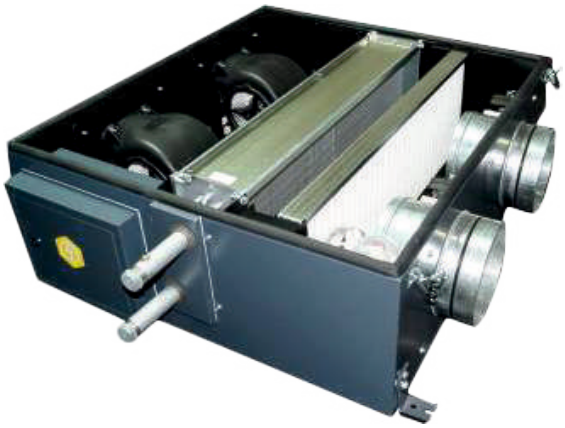



Входит в комплектацию

1. Энергоэффективный EC-вентилятор
2. Датчик засорённости фильтров
3. Автоматическая воздушnaz заслонка с пружиной возврата
4. Система защиты от обмерзания теплообменника
5. Шумо и виброизолированный корпус
6. Датчик температуры уличного воздуха
7. Датчик температуры приточного воздуха
8. Встроенная автоматика
9. Фильтр глубокой очистки класса G4
10. Смесительный узел
11. Насос
12. Дополнительный слот для фильтра

Дополнительное оборудование:

- Шумоглушитель 200/600 и 200/900
- Шумоподавляющий анемостат Ф200, Ф160

Возможности:

- Подключение компрессорно-конденсаторного блока (ККБ) инверторного и неинверторного типов
- Подключение канального увлажнителя воздуха
- Подключение вытяжной установки Minibox серии X
- Управление VAV системой
- Управление по wi-fi через мобильное приложение
- Подключение к системе «умный дом» по ModBus RTU или ModBus TCP
- Подключение канального блока доочистки Minibox.FKO
- Подключение датчика углекислого газа
- Подключение датчика влажности
- Возможность улучшения степени очистки подаваемого воздуха: фильтр угольный класса EU9; фильтр абсолютной очистки HEPA-11
- Подключение к системе «Умный дом» по ModBus или ModBus TSP

Технические данные

Тип вентилятора	EC
Производительность, м^3/час	1650
Уровень шума на выходе, dB	28-55
Мощность вентилятора, кВт	2*0,230
Напряжение питания, В/Гц	220/50
Тепловая мощность нагревателя, кВт	48
Количество скоростей	7(Zentec)/10(GTC)
Кабель электропитания, мм^2	КГ или ВВГ нг 3х2,5
Кабель пульта управления	UTP 2х2х0,51
Класс защиты	IP20
Размещение	Внутреннее
Условия эксплуатации: температура наружнего воздуха,°С	-35..+50
Температура выходного приточного воздуха,°С	+10..+30 (требуемое значение устанавливается с помощью панели управления)
Вес, кг	68
Габаритные размеры, мм	850х940х350
Габаритные размеры с СУ, мм	850х1250х350

Производительность

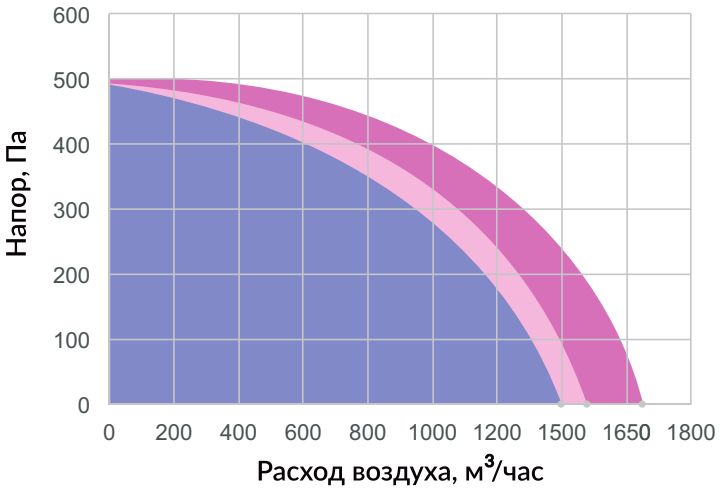

Диапазон работы с фильтром G4 - 1700м^3/час

Диапазон работы с фильтром EU-9 Carbon+HEPA-11 - 1500м^3/час

Диапазон работы с фильтрами G4+HEPA-11 - 1560м^3/час

Монтаж:

- Вентиляционные установки с водяным калорифером запрещено монтировать в таком положении, когда входная и выходная труба калорифера расположены вертикально
- Монтаж смесительного узла допускается только в положении с горизонтальной осью насоса
- Насос не должен работать без воды при пуско-наладке и эксплуатации. Если после пуско-наладки предполагается длительный простой установки без воды, необходимо снять мотор с насоса и слить остатки воды из корпуса.

Дополнительно:

- Возможно подключение датчика влажности
- Возможно подключение конденсаторного блока (ККБ)
- Возможно подключение датчика углекислого газа
- Возможно подключение вытяжной установки серии Х

Габаритные размеры

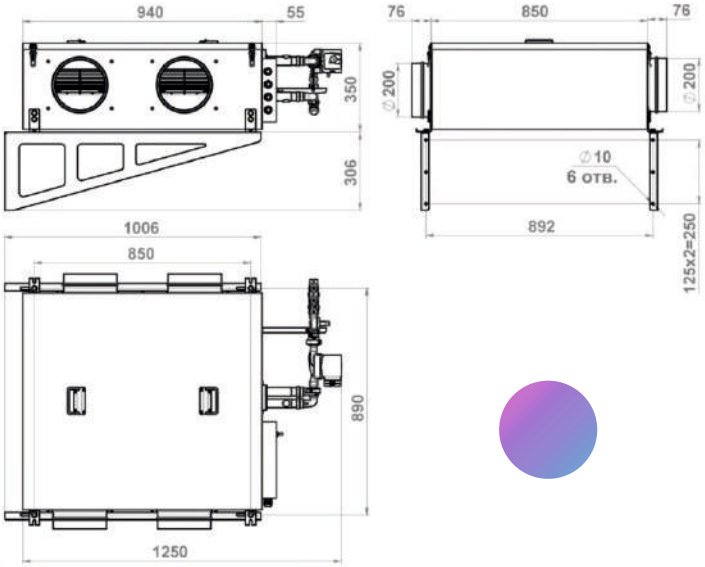

ПЛОЩАДЬ ПОМЕЩЕНИЯ ДО 350 М 2*

* Из расчета высоты потолка 2,7 м и полуторакратного воздухообмена

* Максимальное значение расхода воздуха приточной установки не должно быть принято за эксплуатируемое. Рекомендуется оставлять запас, поскольку это способствует тихой работе приточной установки и снижает общую нагрузку на оборудование.

Minibox.W-1650.PREMIUM

АРТИКУЛ W1650.PR

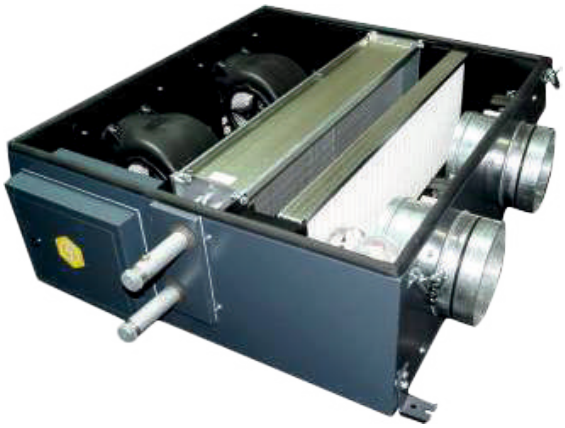





Входит в комплектацию

1. Энергоэффективный EC-вентилятор ebmpapst
2. Датчик засорённости фильтров
3. Автоматическая воздушnaz заслонка с пружиной возврата
4. Система защиты от обмерзания теплообменника Danfoss
5. Шумо и виброизолированный корпус
6. Датчик температуры уличного воздуха minibox
7. Датчик температуры приточного воздуха minibox
8. Встроенная автоматика Zen tec
9. Фильтр глубокой очистки класса G4
10. Смесительный узел
11. Насос DAB
12. Дополнительный слот для фильтра

Дополнительное оборудование:

- Шумоглушитель 200/600 и 200/900
- Шумоподавляющий анемостат Ф200, Ф160

Возможности:

- Подключение компрессорно-конденсаторного блока (ККБ) инверторного и неинверторного типов
- Подключение канального увлажнителя воздуха
- Подключение вытяжной установки Minibox серии X
- Управление VAV системой
- Управление по wi-fi через мобильное приложение
- Подключение к системе «умный дом» по ModBus RTU или ModBus TCP
- Подключение канального блока доочистки Minibox.FKO
- Подключение датчика углекислого газа
- Подключение датчика влажности
- Возможность улучшения степени очистки подаваемого воздуха: фильтр угольный класса EU9; фильтр абсолютной очистки HEPA-11
- Подключение к системе «Умный дом» по ModBus или ModBus TSP

Технические данные

Тип вентилятора	EC
Производительность, м^3/час	1650
Уровень шума на выходе, dB	28-55
Мощность вентилятора, кВт	2*0,230
Напряжение питания, В/Гц	220/50
Тепловая мощность нагревателя, кВт	48
Количество скоростей	7(Zentec)/10(GTC)
Кабель электропитания, мм^2	КГ или ВВГ нг 3х2,5
Кабель пульта управления	UTP 2х2х0,51
Класс защиты	IP20
Размещение	Внутреннее
Условия эксплуатации: температура наружнего воздуха,°С	-35..+50
Температура выходного приточного воздуха,°С	+10..+30 (требуемое значение устанавливается с помощью панели управления)
Вес, кг	68
Габаритные размеры, мм	850х940х350
Габаритные размеры с СУ, мм	850х1250х350

Производительность

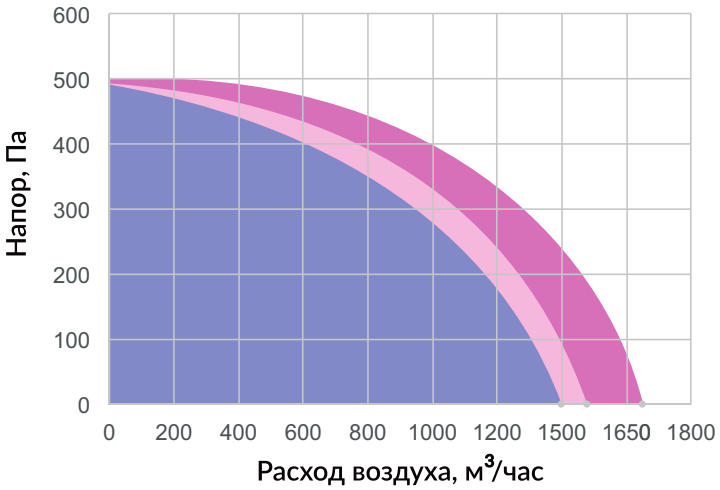

Диапазон работы с фильтром G4 - 1700м^3/час

Диапазон работы с фильтром EU-9 Carbon+HEPA-11 - 1500м^3/час

Диапазон работы с фильтрами G4+HEPA-11 - 1560м^3/час

Монтаж:

- Вентиляционные установки с водяным калорифером запрещено монтировать в таком положении, когда входная и выходная труба калорифера расположены вертикально
- Монтаж смесительного узла допускается только в положении с горизонтальной осью насоса
- Насос не должен работать без воды при пуско-наладке и эксплуатации. Если после пуско-наладки предполагается длительный простой установки без воды, необходимо снять мотор с насоса и слить остатки воды из корпуса.

Дополнительно:

- Возможно подключение датчика влажности
- Возможно подключение конденсаторного блока (ККБ)
- Возможно подключение датчика углекислого газа
- Возможно подключение вытяжной установки серии Х

Габаритные размеры

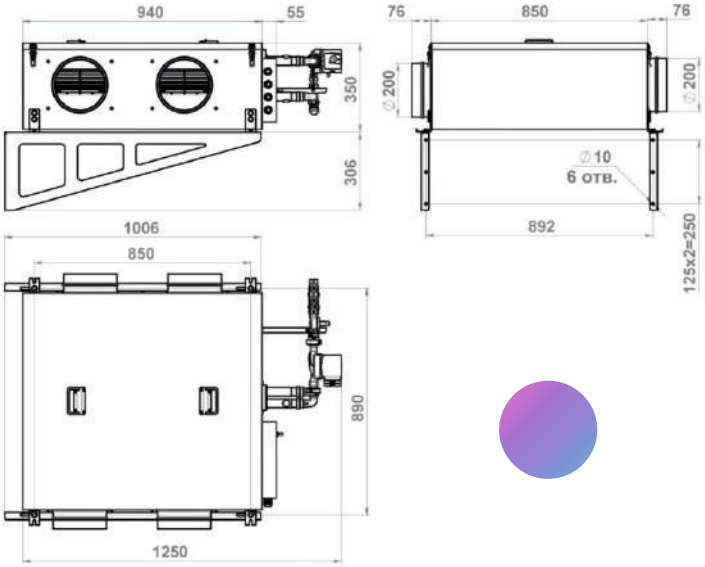

ПЛОЩАДЬ ПОМЕЩЕНИЯ ДО 350 М 2*

* Из расчета высоты потолка 2,7 м и полуторакратного воздухообмена

* Максимальное значение расхода воздуха приточной установки не должно быть принято за эксплуатируемое. Рекомендуется оставлять запас, поскольку это способствует тихой работе приточной установки и снижает общую нагрузку на оборудование.

Minibox.W-2050

АРТИКУЛ W2050

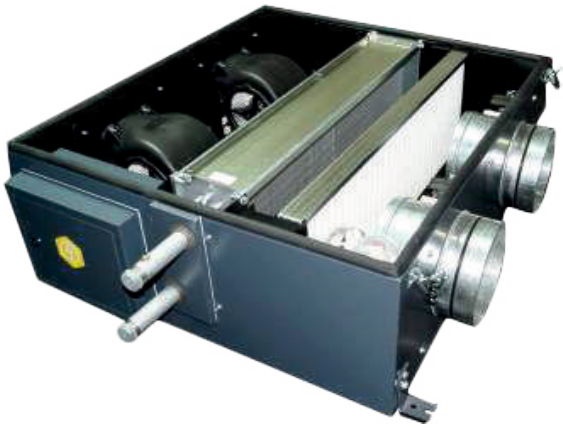



Входит в комплектацию

1. Энергоэффективный EC-вентилятор
2. Датчик засорённости фильтров
3. Автоматическая воздушnaz заслонка с пружиной возврата
4. Система защиты от обмерзания теплообменника
5. Шумо и виброизолированный корпус
6. Датчик температуры уличного воздуха
7. Датчик температуры приточного воздуха
8. Встроенная автоматика
9. Фильтр глубокой очистки класса G4
10. Смесительный узел
11. Насос
12. Дополнительный слот для фильтра

Дополнительное оборудование:

- Шумоглушитель 200/600 и 200/900
- Шумоподавляющий анемостат Ф200, Ф160

Возможности:

- Подключение компрессорно-конденсаторного блока (ККБ) инверторного и неинверторного типов
- Подключение канального увлажнителя воздуха
- Подключение вытяжной установки Minibox серии X
- Управление VAV системой
- Управление по wi-fi через мобильное приложение
- Подключение к системе «умный дом» по ModBus RTU или ModBus TCP
- Подключение канального блока доочистки Minibox.FKO
- Подключение датчика углекислого газа
- Подключение датчика влажности
- Возможность улучшения степени очистки подаваемого воздуха: фильтр угольный класса EU9; фильтр абсолютной очистки HEPA-11
- Подключение к системе «Умный дом» по ModBus или ModBus TSP

Технические данные

Тип вентилятора	EC
Производительность, м³/час	2050
Уровень шума на выходе, dB	28-55
Мощность вентилятора, кВт	2*0,230
Напряжение питания, В/Гц	220/50
Тепловая мощность нагревателя, кВт	48
Количество скоростей	7(Zentec)/10(GTC)
Кабель электропитания, мм²	КГ или ВВГ нг 3х2,5
Кабель пульта управления	UTP 2х2х0,51
Класс защиты	IP20
Размещение	Внутреннее
Условия эксплуатации: температура наружнего воздуха,°С	-35..+50
Температура выходного приточного воздуха,°С	+10..+30 (требуемое значение устанавливается с помощью панели управления)
Вес, кг	68
Габаритные размеры, мм	850х940х350
Габаритные размеры с СУ, мм	850х1250х350

Производительность

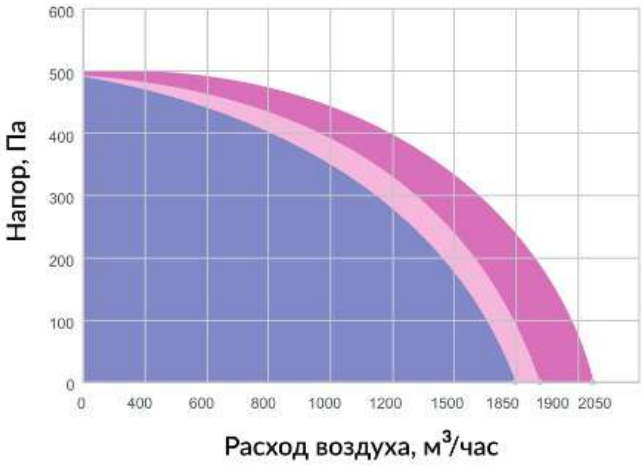

Монтаж:

- Вентиляционные установки с водяным калорифером запрещено монтировать в таком положении, когда входная и выходная труба калорифера расположены вертикально
- Монтаж смесительного узла допускается только в положении с горизонтальной осью насоса
- Насос не должен работать без воды при пуско-наладке и эксплуатации. Если после пуско-наладки предполагается длительный простой установки без воды, необходимо снять мотор с насоса и слить остатки воды из корпуса.

Дополнительно:

- Возможно подключение датчика влажности
- Возможно подключение конденсаторного блока (ККБ)
- Возможно подключение датчика углекислого газа
- Возможно подключение вытяжной установки серии Х

Габаритные размеры

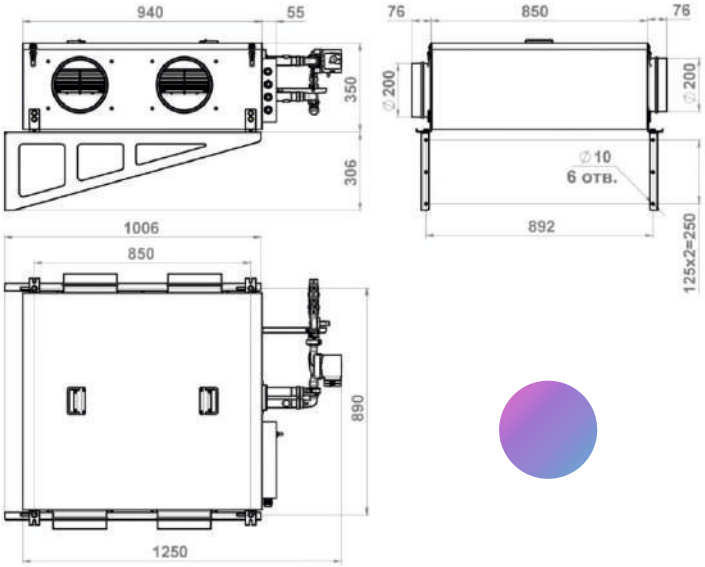

ПЛОЩАДЬ ПОМЕЩЕНИЯ ДО 450 М 2*

* Из расчета высоты потолка 2,7 м и полуторакратного воздухообмена

* Максимальное значение расхода воздуха приточной установки не должно быть принято за эксплуатируемое. Рекомендуется оставлять запас, поскольку это способствует тихой работе приточной установки и снижает общую нагрузку на оборудование.

Minibox.W-2050.PREMIUM

АРТИКУЛ W2050.PR

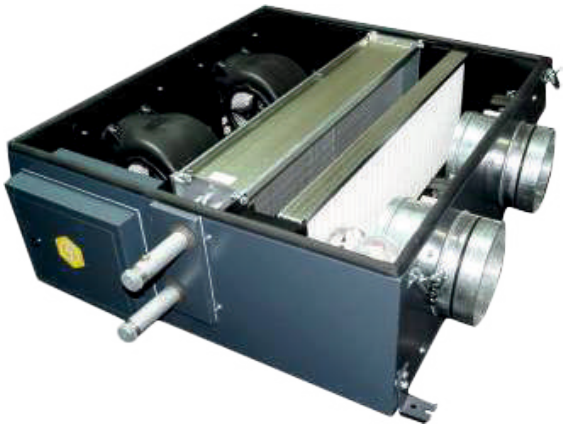





Входит в комплектацию

1. Энергоэффективный EC-вентилятор ebmpapst
2. Датчик засорённости фильтров
3. Автоматическая воздушnaz заслонка с пружиной возврата
4. Система защиты от обмерзания теплообменника Danfoss
5. Шумо и виброизолированный корпус
6. Датчик температуры уличного воздуха minibox
7. Датчик температуры приточного воздуха minibox
8. Встроенная автоматика Zentec
9. Фильтр глубокой очистки класса G4
10. Смесительный узел
11. Насос DAB
12. Дополнительный слот для фильтра

Дополнительное оборудование:

- Шумоглушитель 200/600 и 200/900
- Шумоподавляющий анемостат Ф200, Ф160

Возможности:

- Подключение компрессорно-конденсаторного блока (ККБ) инверторного и неинверторного типов
- Подключение канального увлажнителя воздуха
- Подключение вытяжной установки Minibox серии X
- Управление VAV системой
- Управление по wi-fi через мобильное приложение
- Подключение к системе «умный дом» по ModBus RTU или ModBus TCP
- Подключение канального блока доочистки Minibox.FKO
- Подключение датчика углекислого газа
- Подключение датчика влажности
- Возможность улучшения степени очистки подаваемого воздуха: фильтр угольный класса EU9; фильтр абсолютной очистки HEPA-11
- Подключение к системе «Умный дом» по ModBus или ModBus TSP

Технические данные

Тип вентилятора	EC
Производительность, м^3/час	2050
Уровень шума на выходе, dB	28-55
Мощность вентилятора, кВт	2*0,230
Напряжение питания, В/Гц	220/50
Тепловая мощность нагревателя, кВт	48
Количество скоростей	7(Zentec)/10(GTC)
Кабель электропитания, мм^2	КГ или ВВГ нг 3х2,5
Кабель пульта управления	UTP 2х2х0,51
Класс защиты	IP20
Размещение	Внутреннее
Условия эксплуатации: температура наружнего воздуха,°С	-35..+50
Температура выходного приточного воздуха,°С	+10..+30 (требуемое значение устанавливается с помощью панели управления)
Вес, кг	68
Габаритные размеры, мм	850х940х350
Габаритные размеры с СУ, мм	850х1250х350

Производительность

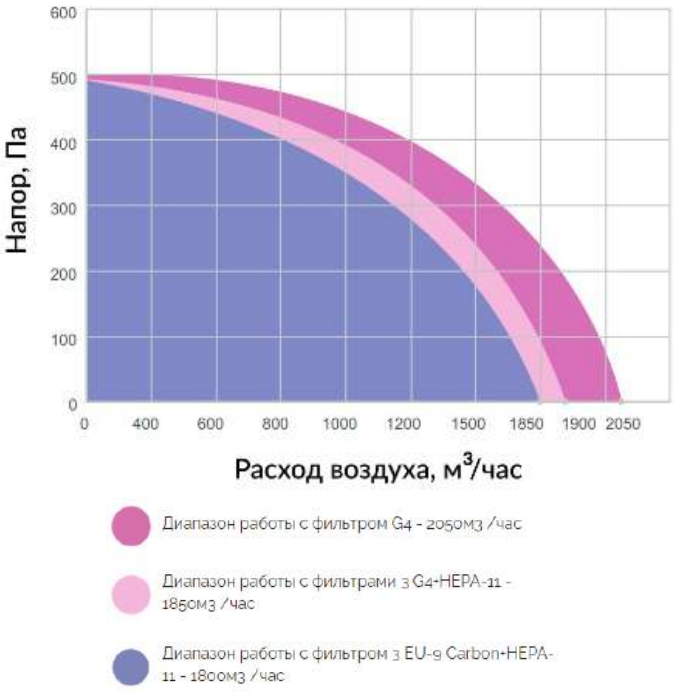

Монтаж:

- Вентиляционные установки с водяным калорифером запрещено монтировать в таком положении, когда входная и выходная труба калорифера расположены вертикально
- Монтаж смесительного узла допускается только в положении с горизонтальной осью насоса
- Насос не должен работать без воды при пуско-наладке и эксплуатации. Если после пуско-наладки предполагается длительный простой установки без воды, необходимо снять мотор с насоса и слить остатки воды из корпуса.

Дополнительно:

- Возможно подключение датчика влажности
- Возможно подключение конденсаторного блока (ККБ)
- Возможно подключение датчика углекислого газа
- Возможно подключение вытяжной установки серии Х

Габаритные размеры

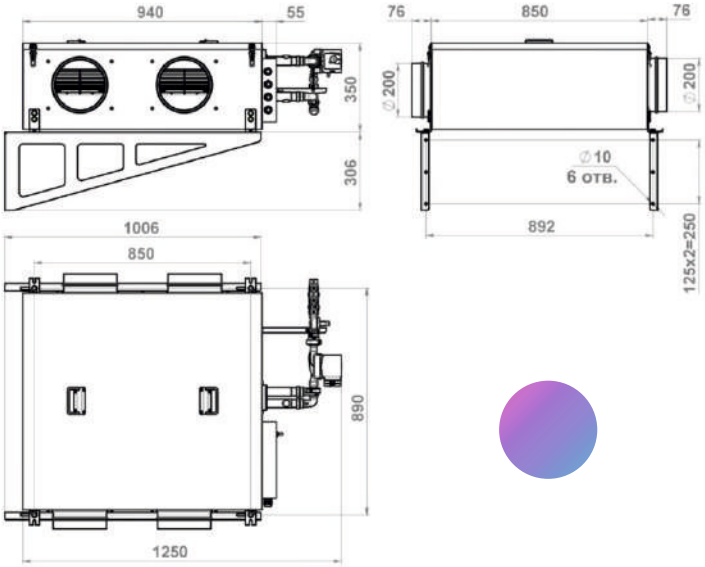

ПЛОЩАДЬ ПОМЕЩЕНИЯ ДО 450 М ^{2*}

* Из расчета высоты потолка 2,7 м и полуторакратного воздухообмена

* Максимальное значение расхода воздуха приточной установки не должно быть принято за эксплуатируемое. Рекомендуется оставлять запас, поскольку это способствует тихой работе приточной установки и снижает общую нагрузку на оборудование.

Приточно-вытяжные установки с рекуперацией

МОДЕЛЬНЫЙ РЯД

Minibox.PV.400 .PREMIUM	Minibox.PV-500V	Minibox.PV.650	Minibox.PV.650 Premium	Minibox.PV.850	Minibox.PV.850 Premium
АРТИКУЛ PV.400.PREMIUM	АРТИКУЛ PV.500V	АРТИКУЛ PV.650	АРТИКУЛ PV.650 Premium	АРТИКУЛ PV.850	АРТИКУЛ PV.850 Premium



Преимущества приточно-вытяжной вентиляции с рекуперацией

Приточно-вытяжные системы вентиляции с рекуперацией обладают рядом преимуществ, которые делают их отличным выбором для любого помещения. Во-первых, они обеспечивают постоянный приток свежего воздуха, что важно для поддержания здоровья и комфорта людей. Во-вторых, эти системы позволяют экономить энергию, так как они используют тепло вытяжного воздуха для нагрева приточного, что снижает затраты на отопление.

Кроме того, приточно-вытяжные вентиляционные системы с рекуперацией обеспечивают более чистый и здоровый воздух, удаляя из помещения пыль, аллергены и другие вредные частицы. Они также снижают уровень шума, обеспечивая более тихую и комфортную атмосферу в помещении.

Minibox.PV.400.PREMIUM

АРТИКУЛ PV.400 premium



Технические данные

Тип вентилятора	EC
Производительность, м³/час (с учётом фильтра G4)	450
Уровень шума на выходе	27-45
Мощность вентилятора, кВт	0,166
Напряжение питания, В/Гц	220/50
Класс защиты	Ip44
Габаритные размеры, мм	1336x663x230
Вес, кг	50
Размещение	Внутреннее/Горизонт.
Температура выходного приточного воздуха, °С	+10..+30
Кабель пульта управления	UTP 2x2x0,51
Мощность нагревателя, кВт	0,8-1,6

Производительность

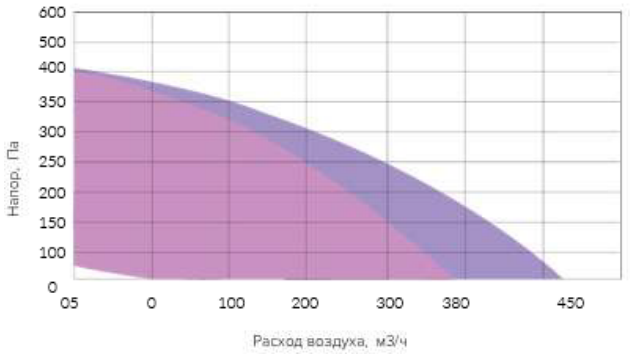

Диапазон работы с фильтром G4 - 450 м³/час

Диапазон работы с фильтром G4 + HEPA - 370 м³/час

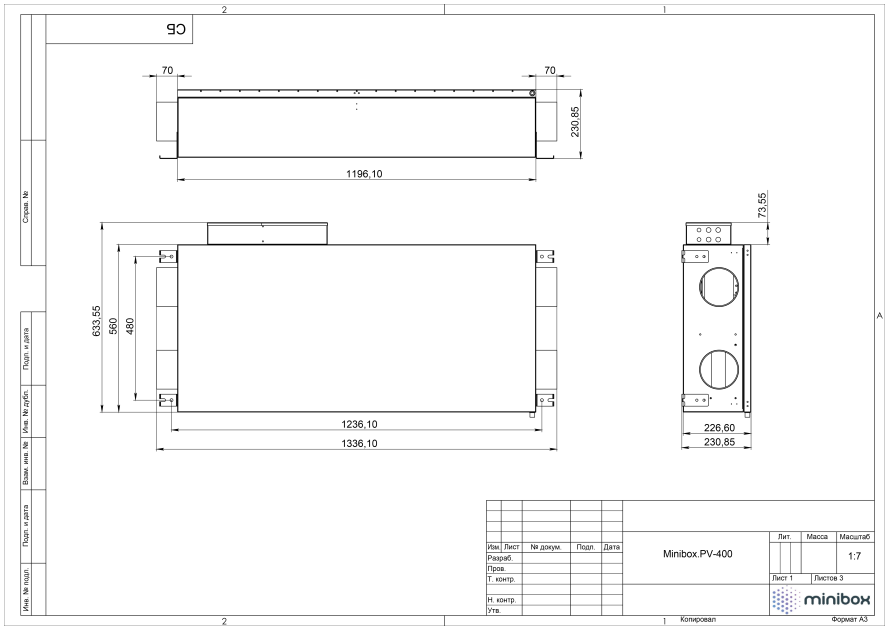

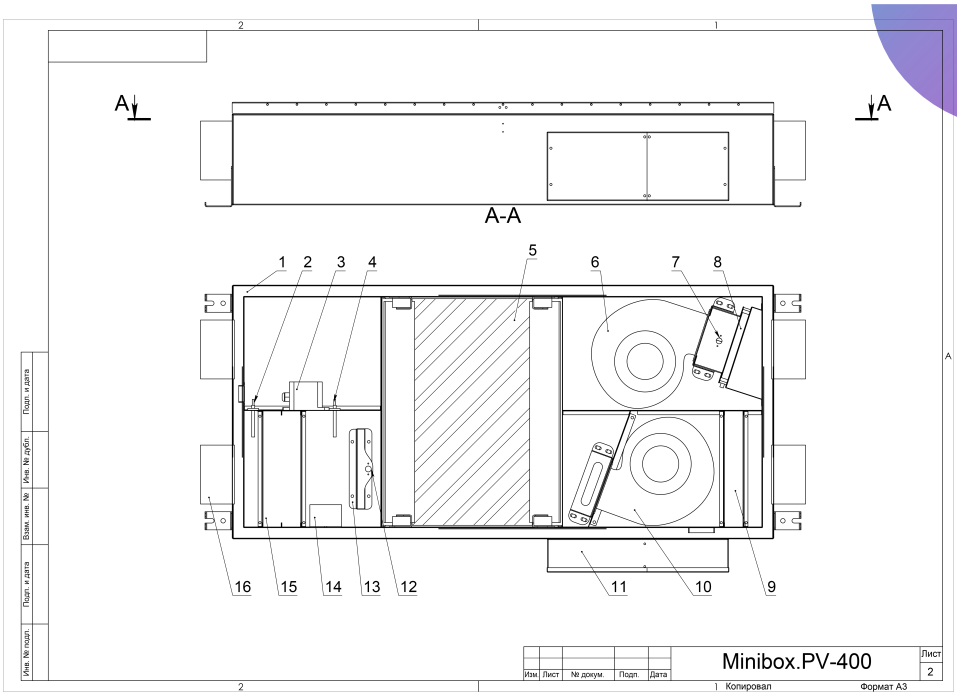

Входит в комплектацию

1. Шумоизолированный корпус, 25 мм
2. Реле перепада давления PS500
3. Клеммы для внешнего подключения
4. Гермовводы
5. Встроенная автоматика
6. Входной, выходной фланец
7. Противоточный шестиугольный пластинчатый рекуператор (ERI CORP., Италия)
8. Нагревательные резистры Dbk (Германия) DBK
9. Вентилятор центробежный Ebm Papst (Германия) ebmpapst
10. Фильтр грубой очистки класса G4 (Вытяжка)
11. Фильтр грубой очистки G4 + фильтр тонкой очистки HEPA-11(Приток)
12. ЖК-панель управления
13. Датчик температуры (канальный) NTC10K
14. Дроссель-клапан с электроприводом (приток)
15. 2 слота для фильтра с возможностью улучшения степени фильтрациифильтра

Монтаж:

Потолочное исполнение, горизонтальное размещение с отводом дренажа.

ПЛОЩАДЬ ПОМЕЩЕНИЯ ДО 70 М ^{2*}

* Из расчета высоты потолка 2,7 м и полуторакратного воздухообмена

* Максимальное значение расхода воздуха приточной установки не должно быть принято за эксплуатируемое. Рекомендуется оставлять запас, поскольку это способствует тихой работе приточной установки и снижает общую нагрузку на оборудование.

Возможности

- Подключение компрессорно-конденсаторного блока (ККБ) инверторного и неинверторного типов
- Подключение канального увлажнителя воздуха
- Подключение вытяжной установки Minibox серии X
- Управление VAV системой
- Управление по wi-fi через мобильное приложение
- Подключение канального блока доочистки Minibox.FKO
- Подключение датчика углекислого газа
- Подключение датчика влажности
- Возможность улучшения степени очистки подаваемого воздуха: фильтр угольный класса EU9; фильтр абсолютной очистки HEPA-11; блок-вставка Minibox.FKO; корпус с фильтрами для доочистки воздуха AirBox
- Подключение к системе «Умный дом» по ModBus или ModBus TSP

Minibox.PV-500V

Технические данные

Тип вентилятора	EC
Производительность, м^3/час	500
Уровень шума на выходе, dB	27-45
Мощность вентилятора, кВт	170
Электрическая мощность нагревателя, кВт	1
Количество скоростей	10(GTC)
Напряжение питания, В/Гц	220/50
Кабель пульта управления	UTP 2x2x0,51
Класс защиты	IP44
Автоматика управления	GTC S
Вес, кг	67
Условия эксплуатации: температура наружнего воздухаС	-35..+50
Температура выходного приточного воздуха, С	+10..+30 (требуемое значение устанавливается с помощьюпанели управления)
Зона обслуживани,мм	820
Номинальное давление,Па	100
Толщина панелей,мм	45
Питание,В	1~230
Монтажное положение	Вертикально на полу
Габаритные размеры	755*585*810
Сторона обслуживания	Правая или левая

Производительность

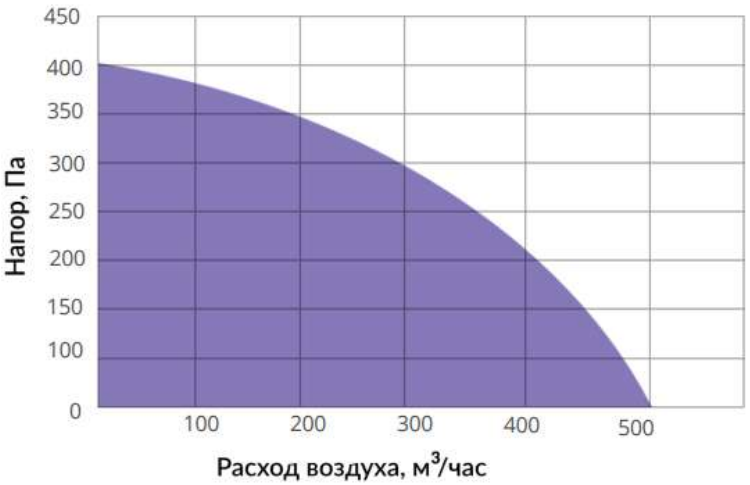

Диапазон работы с фильтром М5

Монтаж:

- Напольное размещение

Дополнительно:

- Возможно подключение датчика влажности
- Возможно подключение конденсаторного блока (ККБ)
- Возможно подключение датчика углекислого газа
- Возможна совместная работа с увлажнителем minibox ultrasonic-400

Габаритные размеры

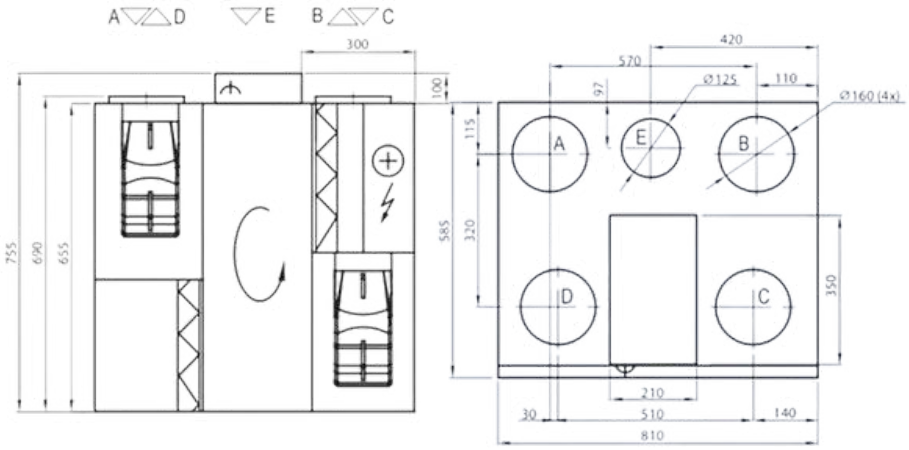



Minibox.PV.650

АРТИКУЛ PV.650



Технические данные

Тип вентилятора	EC
Производительность, м³/час (с учётом фильтра G4)	650
Минимальный уровень шума	36
Мощность вентилятора, кВт	0,166
Напряжение питания, В/Гц	220/50
Класс защиты	Ip44
Габаритные размеры, мм	1202x560x228
Вес, кг	50
Размещение	Внутреннее/Горизонт.
Температура выходного приточного воздуха, °С	+10..+30
Кабель пульта управления	UTP 2x2x0,51
Мощность нагревателя, кВт	2,4-4,8

Производительность

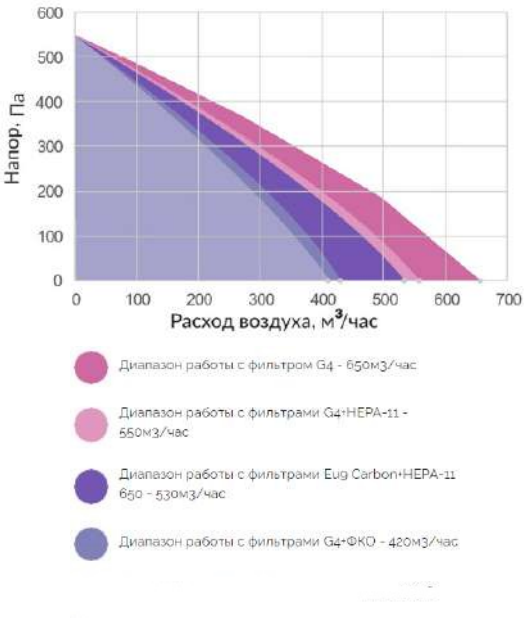

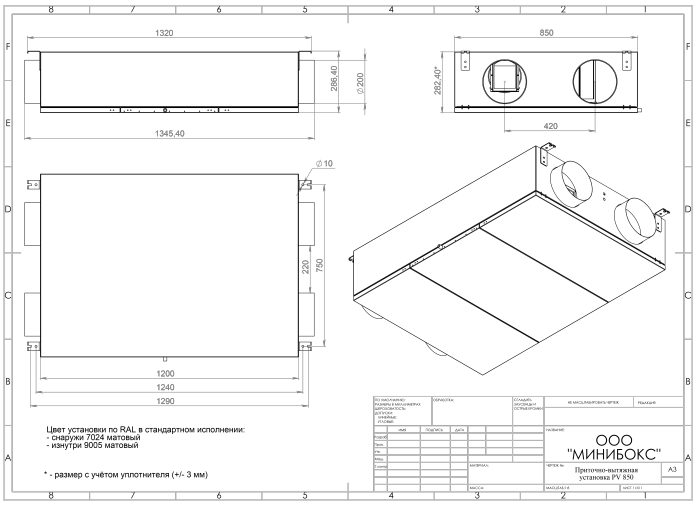

ПЛОЩАДЬ ПОМЕЩЕНИЯ ДО 100 М²*

* Из расчета высоты потолка 2,7 м и полуторакратного воздухообмена

* Максимальное значение расхода воздуха приточной установки не должно быть принято за эксплуатируемое. Рекомендуется оставлять запас, поскольку это способствует тихой работе приточной установки и снижает общую нагрузку на оборудование.

Входит в комплектацию:

1. Крышки из теплошумоизолированного двойного корпуса.
2. Теплошумоизолированный корпус, внутри с теплошумоизоляционным не горючим и не токсичным материалом с уплотнительными резинками
3. Замки-защелки для герметичного закрывания
4. Пластинчатый рекуператор (пропускная способность до 1000 м3)
5. PTC нагреватель на 2,4 кВт (преднагрев, служит для защиты от заморозки рекуператора и подключается при необходимости)
6. PTC нагреватель на 2,4 кВт (постнагрев, задается при необходимости на пульте управления).
7. Отсек для автоматики и подключения дополнительного оборудования
8. EC вентилятор – 2 шт
9. Температурный датчик
10. Слот для фильтра G4 (приток)
11. Слот для фильтра Hepa-11 (приток) + датчик загрязнения фильтра
12. Слот для фильтра G4 (вытяжка) + датчик загрязнения фильтра
13. Клапан с приводом с возвратной пружиной – 2 шт
14. Врезка ф200 – 4 шт
15. Настенный пульт управления gtc с кабелем от 5 м.
16. Гермовводы
17. Температурный датчик внутреннего воздуха

Монтаж

Потолочное исполнение, горизонтальное положение с отводом дренажа

Возможности:

• Подключение компрессорно-конденсаторного блока (ККБ) инверторного и неинверторного типов
• Подключение канального увлажнителя воздуха
• Управление VAV системой
• Управление по wi-fi через мобильное приложение
• Подключение канального блока доочистки Minibox.FKO
• Подключение датчика углекислого газа
• Подключение датчика влажности
• Возможность улучшения степени очистки подаваемого воздуха: фильтр угольный класса EU9; Minibox.FKO; корпус с фильтрами для доочистки воздуха AirBox
• Подключение к системе «Умный дом» по ModBus или ModBus TSP

Минимальный уровень шума — 36 dB; КПД рекуператора до 95%;
Низкое энергопотребление;
Возможность выбора нагрева воздуха (вода/электричество);
Исполнение для бассейнов

Minibox.PV.650 Premium

АРТИКУЛ PV.650 Premium



Технические данные

Тип вентилятора	EC
Производительность, м³/час (с учётом фильтра G4)	650
Минимальный уровень шума	36
КПД рекуператора	до 95%
Напряжение питания, В/Гц	220/50
Класс защиты	Ip44
Габаритные размеры, мм	1345x850x282
Вес, кг	50
Размещение	Внутреннее/Горизонт.
Температура выходного приточного воздуха, °С	+10..+30
Кабель пульта управления	UTP 2x2x0,51
Мощность нагревателя, кВт	2,4-4,8

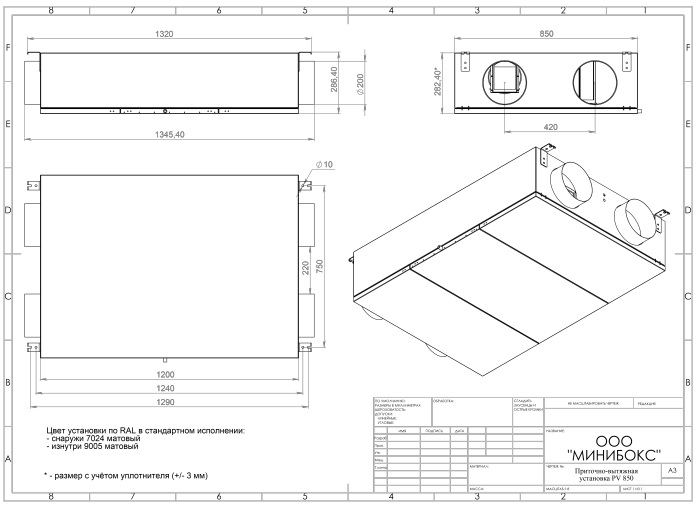

Производительность

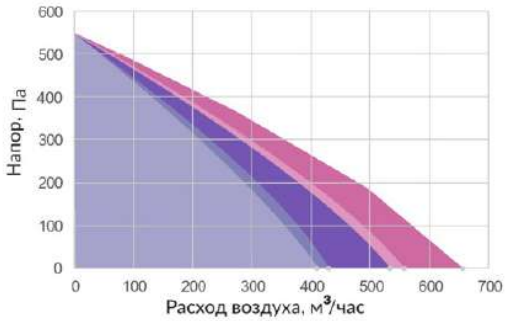

- Диапазон работы с фильтром G4 - 650м3/час
- Диапазон работы с фильтрами G4+HEPA-11 - 550м3/час
- Диапазон работы с фильтрами Eug Carbon+HEPA-11 650 - 530м3/час
- Диапазон работы с фильтрами G4+ФКО - 420м3/час

ПЛОЩАДЬ ПОМЕЩЕНИЯ ДО 100 М²*

* Из расчета высоты потолка 2,7 м и полуторакратного воздухообмена

* Максимальное значение расхода воздуха приточной установки не должно быть принято за эксплуатируемое. Рекомендуется оставлять запас, поскольку это способствует тихой работе приточной установки и снижает общую нагрузку на оборудование.

Входит в комплектацию:

1. Крышки из теплошумоизолированного двойного корпуса.
2. Теплошумоизолированный корпус, внутри с теплошумоизоляционным не горючим и не токсичным материалом с уплотнительными резинками
3. Замки-защелки для герметичного закрывания
4. Пластинчатый рекуператор (пропускная способность до 1000 м3)
5. PTC нагреватель на 2,4 кВт (преднагрев, служит для защиты от заморозки рекуператора и подключается при необходимости)
6. PTC нагреватель на 2,4 кВт (постнагрев, задается при необходимости на пульте управления).
7. Отсек для автоматики и подключения дополнительного оборудования
8. EC вентилятор – 2 шт
9. Температурный датчик
10. Слот для фильтра G4 (приток)
11. Слот для фильтра Hepa-11 (приток) + датчик загрязнения фильтра
12. Слот для фильтра G4 (вытяжка) + датчик загрязнения фильтра
13. Клапан с приводом с возвратной пружиной – 2 шт
14. Врезка ф200 – 4 шт
15. Настенный пульт управления gtc с кабелем от 5 м.
16. Гермовводы
17. Температурный датчик внутреннего воздуха

Монтаж

Потолочное исполнение, горизонтальное положение с отводом дренажа

Возможности:

• Подключение компрессорно-конденсаторного блока (ККБ) инверторного и неинверторного типов
• Подключение канального увлажнителя воздуха
• Управление VAV системой
• Управление по wi-fi через мобильное приложение
• Подключение канального блока доочистки Minibox.FKO
• Подключение датчика углекислого газа
• Подключение датчика влажности
• Возможность улучшения степени очистки подаваемого воздуха: фильтр угольный класса EU9; Minibox.FKO; корпус с фильтрами для доочистки воздуха AirBox
• Подключение к системе «Умный дом» по ModBus или ModBus TSP

Минимальный уровень шума — 36 dB; КПД рекуператора до 95%;
Низкое энергопотребление;
Возможность выбора нагрева воздуха (вода/электричество);
Исполнение для бассейнов

Minibox.PV.850

АРТИКУЛ PV.850



Технические данные

Тип вентилятора	EC
Производительность, м³/час (с учётом фильтра G4)	870
Минимальный уровень шума	36
КПД рекуператора	до 95%
Напряжение питания, В/Гц	220/50
Класс защиты	Ip44
Габаритные размеры, мм	1345x850x282
Вес, кг	50
Размещение	Внутреннее/Горизонт.
Температура выходного приточного воздуха, °С	+10..+30
Кабель пульта управления	UTP 2x2x0,51
Мощность нагревателя, кВт	2,4-4,8

Производительность

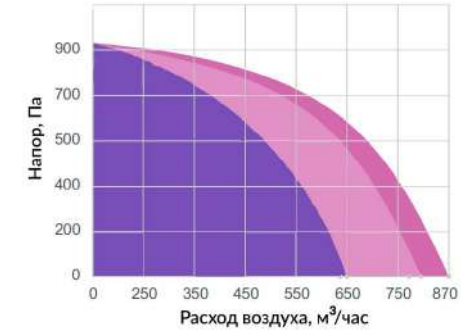

Диапазон работы с фильтром G4 - 870м3/час

Диапазон работы с фильтрами G4+HEPA-11 - 770м3/час

Диапазон работы с фильтрами G4+ФКО - 650м3/час

Габаритные размеры

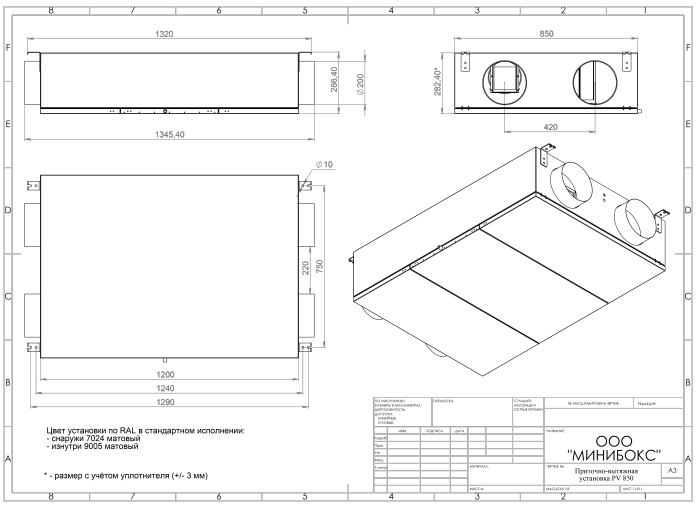

Входит в комплектацию:

1. Крышки из теплошумоизолированного двойного корпуса.
2. Теплошумоизолированный корпус, внутри с теплошумоизоляционным не горючим и не токсичным материалом с уплотнительными резинками
3. Замки-защелки для герметичного закрывания
4. Пластинчатый рекуператор (пропускная способность до 1000 м3)
5. PTC нагреватель на 2,4 кВт (преднагрев, служит для защиты от заморозки рекуператора и подключается при необходимости)
6. PTC нагреватель на 2,4 кВт (постнагрев, задается при необходимости на пульте управления).
7. Отсек для автоматики и подключения дополнительного оборудования
8. EC вентилятор – 2 шт
9. Температурный датчик
10. Слот для фильтра G4 (приток)
11. Слот для фильтра Hepa-11 (приток) + датчик загрязнения фильтра
12. Слот для фильтра G4 (вытяжка) + датчик загрязнения фильтра
13. Клапан с приводом с возвратной пружиной – 2 шт
14. Врезка ф200 – 4 шт
15. Настенный пульт управления gtc с кабелем от 5 м.
16. Гермовводы
17. Температурный датчик внутреннего воздуха

Монтаж

Потолочное исполнение, горизонтальное положение с отводом дренажа

ПЛОЩАДЬ ПОМЕЩЕНИЯ ДО 170 М^{2*}

* Из расчета высоты потолка 2,7 м и полуторакратного воздухообмена

* Максимальное значение расхода воздуха приточной установки не должно быть принято за эксплуатируемое. Рекомендуется оставлять запас, поскольку это способствует тихой работе приточной установки и снижает общую нагрузку на оборудование.

Возможности:

• Подключение компрессорно-конденсаторного блока (ККБ) инверторного и неинверторного типов
• Подключение канального увлажнителя воздуха
• Управление VAV системой
• Управление по wi-fi через мобильное приложение
• Подключение канального блока доочистки Minibox.FKO
• Подключение датчика углекислого газа
• Подключение датчика влажности
• Возможность улучшения степени очистки подаваемого воздуха: фильтр угольный класса EU9; Minibox.FKO; корпус с фильтрами для доочистки воздуха AirBox
• Подключение к системе «Умный дом» по ModBus или ModBus TSP

Минимальный уровень шума — 36 dB; КПД рекуператора до 95%; Низкое энергопотребление; Возможность выбора нагрева воздуха (вода/электричество); Исполнение для бассейнов

Minibox.PV.850 Premium

АРТИКУЛ PV.850 Premium



Технические данные

Тип вентилятора	EC
Производительность, м³/час (с учётом фильтра G4)	870
Минимальный уровень шума	36
КПД рекуператора	до 95%
Напряжение питания, В/Гц	220/50
Класс защиты	Ip44
Габаритные размеры, мм	1345x850x282
Вес, кг	50
Размещение	Внутреннее/Горизонт.
Температура выходного приточного воздуха, °С	+10..+30
Кабель пульта управления	UTP 2x2x0,51
Мощность нагревателя, кВт	2,4-4,8

Производительность

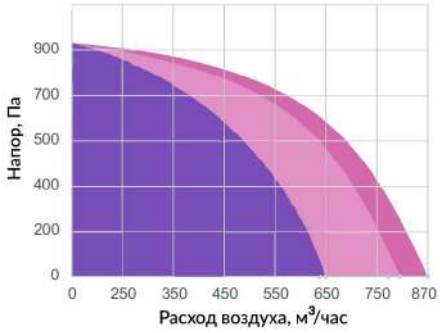

Диапазон работы с фильтром G4 - 870м3/час

Диапазон работы с фильтрами G4+HEPA-11 - 770м3/час

Диапазон работы с фильтрами G4+ФКО - 650м3/час

Габаритные размеры

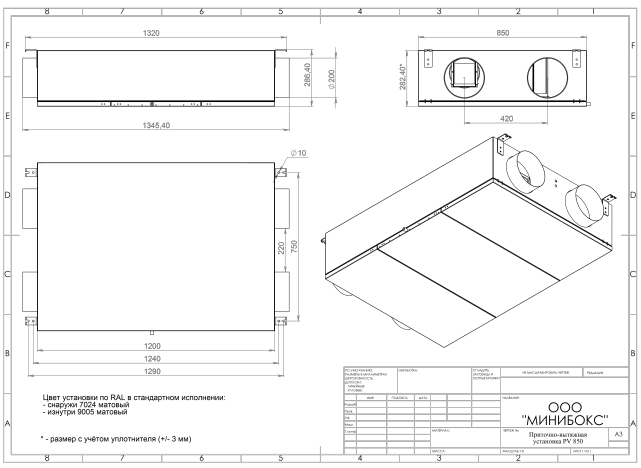

Входит в комплектацию:

1. Крышки из теплошумоизолированного двойного корпуса.
2. Теплошумоизолированный корпус, внутри с теплошумоизоляционным не горючим и не токсичным материалом с уплотнительными резинками
3. Замки-защелки для герметичного закрывания
4. Пластинчатый рекуператор (пропускная способность до 1000 м3)
5. PTC нагреватель на 2,4 кВт (преднагрев, служит для защиты от заморозки рекуператора и подключается при необходимости)
6. PTC нагреватель на 2,4 кВт (постнагрев, задается при необходимости на пульте управления).
7. Отсек для автоматики и подключения дополнительного оборудования
8. EC вентилятор – 2 шт
9. Температурный датчик
10. Слот для фильтра G4 (приток)
11. Слот для фильтра Hepa-11 (приток) + датчик загрязнения фильтра
12. Слот для фильтра G4 (вытяжка) + датчик загрязнения фильтра
13. Клапан с приводом с возвратной пружиной – 2 шт
14. Врезка ф200 – 4 шт
15. Настенный пульт управления gtc с кабелем от 5 м.
16. Гермовводы
17. Температурный датчик внутреннего воздуха

Монтаж

Потолочное исполнение, горизонтальное положение с отводом дренажа

ПЛОЩАДЬ ПОМЕЩЕНИЯ ДО 170 М^{2*}

* Из расчета высоты потолка 2,7 м и полуторакратного воздухообмена
* Максимальное значение расхода воздуха приточной установки не должно быть принято за эксплуатируемое. Рекомендуется оставлять запас, поскольку это способствует тихой работе приточной установки и снижает общую нагрузку на оборудование.

Возможности:

• Подключение компрессорно-конденсаторного блока (ККБ) инверторного и неинверторного типов
• Подключение канального увлажнителя воздуха
• Управление VAV системой
• Управление по wi-fi через мобильное приложение
• Подключение канального блока доочистки Minibox.FKO
• Подключение датчика углекислого газа
• Подключение датчика влажности
• Возможность улучшения степени очистки подаваемого воздуха: фильтр угольный класса EU9; Minibox.FKO; корпус с фильтрами для доочистки воздуха AirBox
• Подключение к системе «Умный дом» по ModBus или ModBus TSP

Минимальный уровень шума — 36 dB; КПД рекуператора до 95%; Низкое энергопотребление; Возможность выбора нагрева воздуха (вода/электричество); Исполнение для бассейнов

Вытяжные установки Minibox.X

МОДЕЛЬНЫЙ РЯД ВЫТЯЖНЫХ УСТАНОВОК

Minibox.X-300	Minibox.X-650	Minibox.X-850	Minibox.X-1050	Minibox.X-1500	Minibox.X-2050
АРТИКУЛ MX300	АРТИКУЛ MX650	АРТИКУЛ MX850	АРТИКУЛ MX1050	АРТИКУЛ MX1500	АРТИКУЛ MX2050



Входит в комплектацию

1. Шумо и виброизолированный корпус
2. Энергоэффективный EC-вентилятор
3. Обратный клапан RSK
4. Гермовводы
5. Фильтр грубой очистки класса G4

Minibox.X-300

АРТИКУЛ X300



Технические данные

Тип вентилятора	EC
Производительность, м³/час (с учётом фильтра G4)	325
Уровень шума на выходе	23-38
Мощность вентилятора, кВт	0,089
Напряжение питания, В/Гц	220/50
Класс защиты	Ip55
Габаритные размеры, мм	550x309x196
Вес, кг	14
Размещение	Внутреннее
Условия эксплуатации: температура наружнего	-30/+5
Кабель электропитания, мм²	КГ или ВВГнг 3x1,5
Присоединительное отверстие, мм	125

Производительность

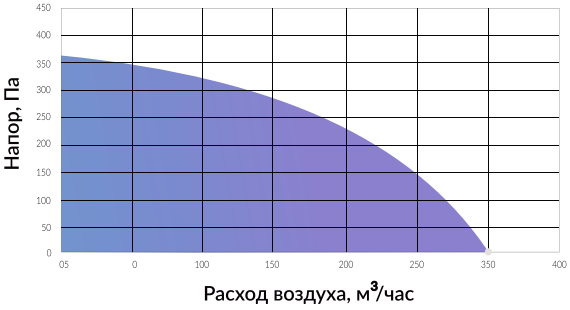

Диапазон работы с фильтрами G4 - 350 м3/ч

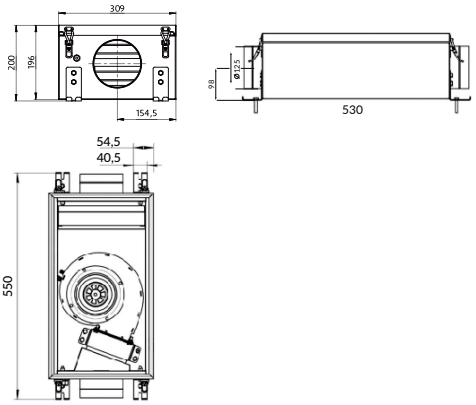

Minibox.X-650

АРТИКУЛ X650



Технические данные

Тип вентилятора	EC
Производительность, м³/час (с учётом фильтра G4)	650
Уровень шума на выходе	27-37
Мощность вентилятора, кВт	0,107
Напряжение питания, В/Гц	220/50
Класс защиты	Ip55
Габаритные размеры, мм	550x392x314
Вес, кг	32
Размещение	Внутреннее
Условия эксплуатации: температура наружнего	-25/+50
Кабель электропитания, мм²	КГ или ВВГнг 3x1,5
Присоединительное отверстие, мм	160

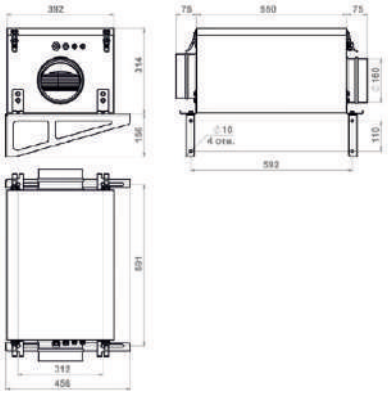

Производительность

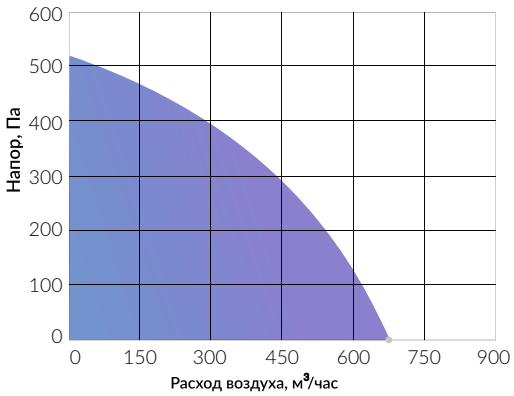

Диапазон работы с фильтрами G4 - 650 м3/ч

Minibox.X-850

АРТИКУЛ MX850



Технические данные

Тип вентилятора	EC
Производительность, м³/час (с учётом фильтра G4)	850
Уровень шума на выходе	27-37
Мощность вентилятора, кВт	0,107
Напряжение питания, В/Гц	220/50
Класс защиты	Ip55
Габаритные размеры, мм	550x392x314
Вес, кг	19
Размещение	Внутреннее
Условия эксплуатации: температура наружнего	-25/+50
Кабель электропитания, мм²	КГ или ВВГнг 3x1,5
Присоединительное отверстие, мм	200

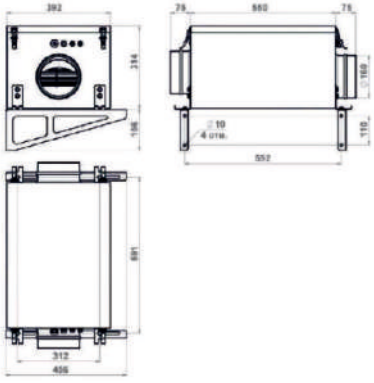

Производительность

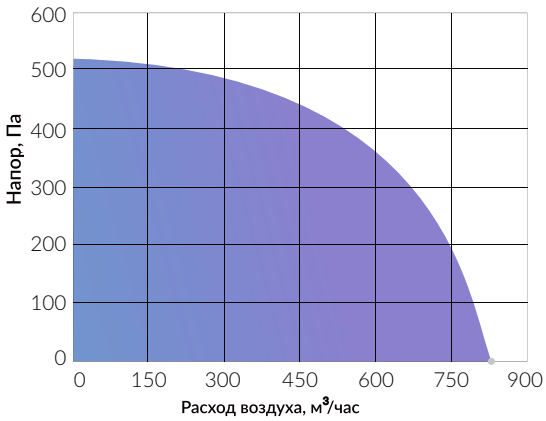

Диапазон работы с фильтрами G4 - 850 м3/ч

Minibox.X-1050

АРТИКУЛ MX1050



Технические данные

Тип вентилятора	EC
Производительность, м³/час (с учётом фильтра G4)	1050
Уровень шума на выходе	27-52
Мощность вентилятора, кВт	0,230
Напряжение питания, В/Гц	220/50
Класс защиты	Ip55
Габаритные размеры, мм	550x392x314
Вес, кг	19
Размещение	Внутреннее
Условия эксплуатации: температура наружнего	-25/+50
Кабель электропитания, мм²	КГ или ВВГнг 3x1,5
Присоединительное отверстие, мм	200

Производительность

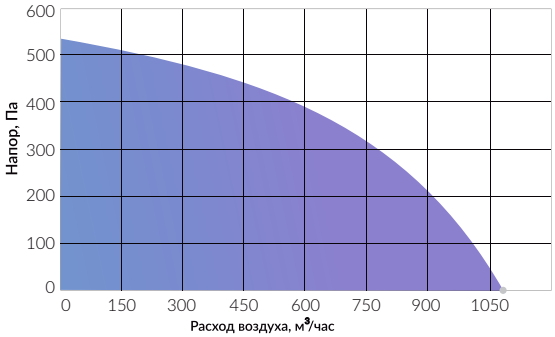

Диапазон работы с фильтрами G4 - 1050 м3/ч

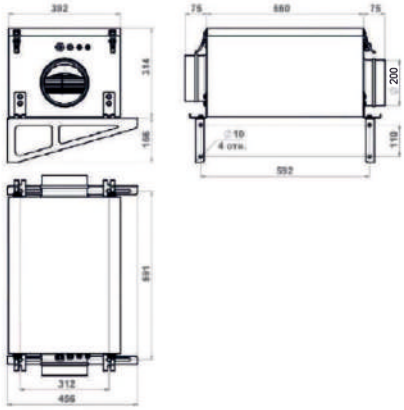

Minibox.X-1550

АРТИКУЛ X1550



Технические данные

Тип вентилятора	EC
Производительность, м³/час (с учётом фильтра G4)	1550
Уровень шума на выходе	27-52
Мощность вентилятора, кВт	0,230x2
Напряжение питания, В/Гц	220/50
Класс защиты	Ip55
Габаритные размеры, мм	740x669x309.4
Вес, кг	26
Размещение	Внутреннее
Условия эксплуатации: температура наружнего	-25/+50
Кабель электропитания, мм²	КГ или ВВГнг 3x1,5
Присоединительное отверстие, мм	200x2

Производительность

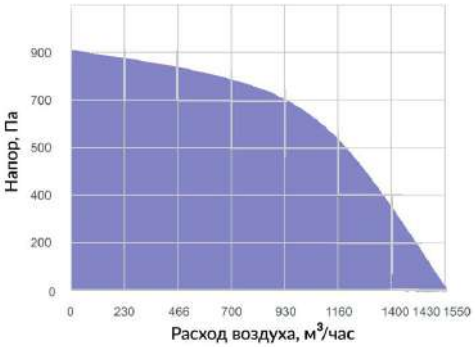

Диапазон работы с фильтрами G4 - 1550 м3/час

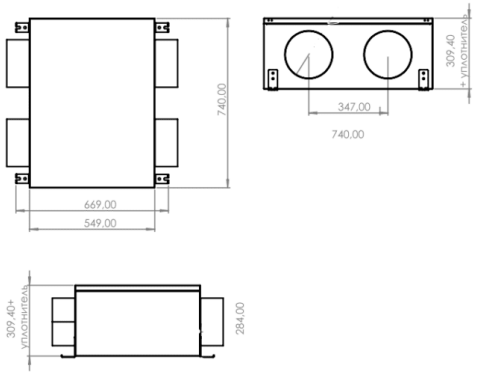

Minibox.X-2050 Premium

АРТИКУЛ MX2050 Premium



Технические данные

Тип вентилятора	EC
Производительность, м³/час (с учётом фильтра G4)	2100
Уровень шума на выходе	27-52
Мощность вентилятора, кВт	0,230x2
Напряжение питания, В/Гц	220/50
Класс защиты	Ip55
Габаритные размеры, мм	740x669x309,4
Вес, кг	36
Размещение	Внутреннее
Условия эксплуатации: температура наружнего	-25/+50
Кабель электропитания, мм²	КГ или ВВГнг 3x1,5
Присоединительное отверстие, мм	200X2

Производительность

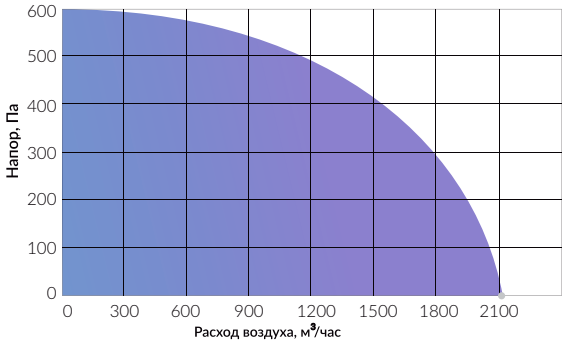

Диапазон работы
с фильтрами G4

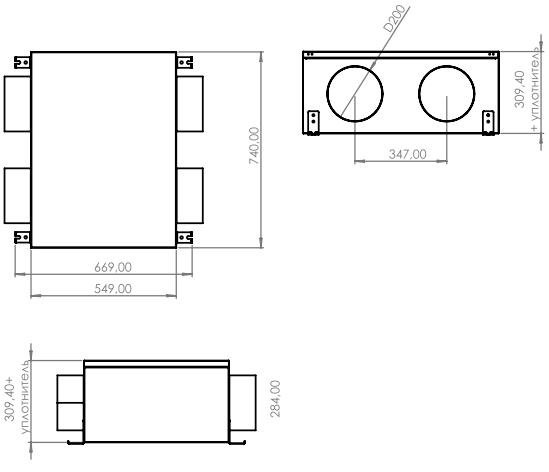

Блок дополнительной фильтрации AirBox-125/160/200

АРТИКУЛ AirBox125/AirBox160/AirBox200







Входит в комплектацию

1. Два слота для фильтров с возможностью установки Hepa-11 и (или) Carbon и/или G4
2. Металлический шумоизолированный корпус
3. Замки - защелки
4. Входной/выходной фланец 125/125 (AirBox-125), 160/160 (AirBox-160), 200/200 (AirBox-200)

Технические данные

Габаритные размеры, мм	AirBox-125: 306x189x278; AirBox-160: 354x320x295, AirBox-200: 354x320x295
Класс защиты	Ip55
Размещение	Внутреннее
Условия эксплуатации: температура наружного воздуха	°C -35..+50
Вес, кг	6-8 кг

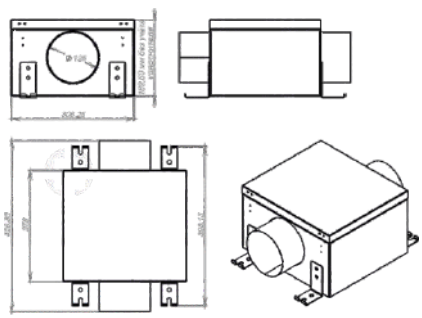

*AirBox-125

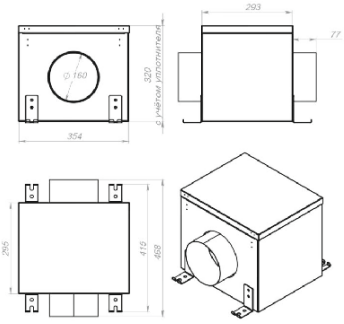

*AirBox-160

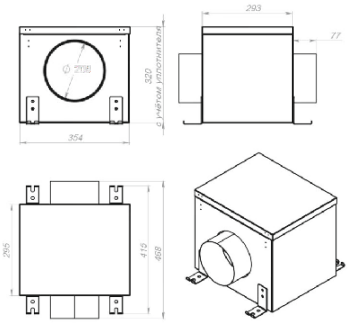

*AirBox-200

Увлажнители воздуха Minibox Ultrasonic

МОДЕЛЬНЫЙ РЯД УВЛАЖНИТЕЛЕЙ ВОЗДУХА

Minibox Ultrasonic 400	Minibox Ultrasonic 650	Minibox Itraso 850	Minibox Ultrasonic 1050	Minibox Ultrasonic 1650	Minibox Ultrasonic 2050	Minibox Ultrasonic 2650
АРТИКУЛ US-450	АРТИКУЛ US-650	АРТИКУЛ US-850	АРТИКУЛ US-1050	АРТИКУЛ US-1650	АРТИКУЛ US-2050	АРТИКУЛ US-2650
		Minibox Ultrasonic 3050	Minibox Ultrasonic 3650	Minibox Ultrasonic 4100		
		АРТИКУЛ US-3050	АРТИКУЛ US-3650	АРТИКУЛ US-4100		



Особенности увлажнителей

Увлажнители воздуха Minibox Ultrasonic отличаются высокой эффективностью и экономичностью. Используя ультразвуковую технологию, они равномерно распределяют влагу по помещению, не создавая излишней влажности или сухости. Интеграция с системами приточной вентиляции позволяет обеспечить беспрерывную циркуляцию свежего и увлажненного воздуха. Модели компактны и легки в установке, что делает их идеальным решением для любого помещения.

Принцип работы:

В MINIBOX Ultrasonic увлажнение воздуха осуществляется при прохождении воздуха сквозь мелкий дисперсионный туман, образующийся в следствии расщепления воды за счет колебания керамических пластин. Именно поэтому такой способ увлажнения называют ультразвуковым. При этом частота колебания керамических пластин регулируются автоматикой приточной установки (GTC) или своим щитом управления!

Корпус увлажнителя изготовлен из высококачественного пищевого пластика толщиной 8мм. В корпусе уже установлена запорная арматура и имеется сервисный лючок. Корпус имеет как «левое», так и «правое» положение сервисного лючка по отношению к потоку воздуха.

В комплекте увлажнителя поставляется оборудование, необходимое для установки одного канального ультразвукового увлажнителя воздуха в систему вентиляции помещения. Канальный ультразвуковой адиабатический увлажнитель состоит из следующих основных частей: пластиковый корпус, съемный каплеуловитель, аэрозольная форсунка, запорная арматура, сливной и переливной кран, канальный преобразователь влажности, аналоговый блок питания, клемная колодка, паспорт.

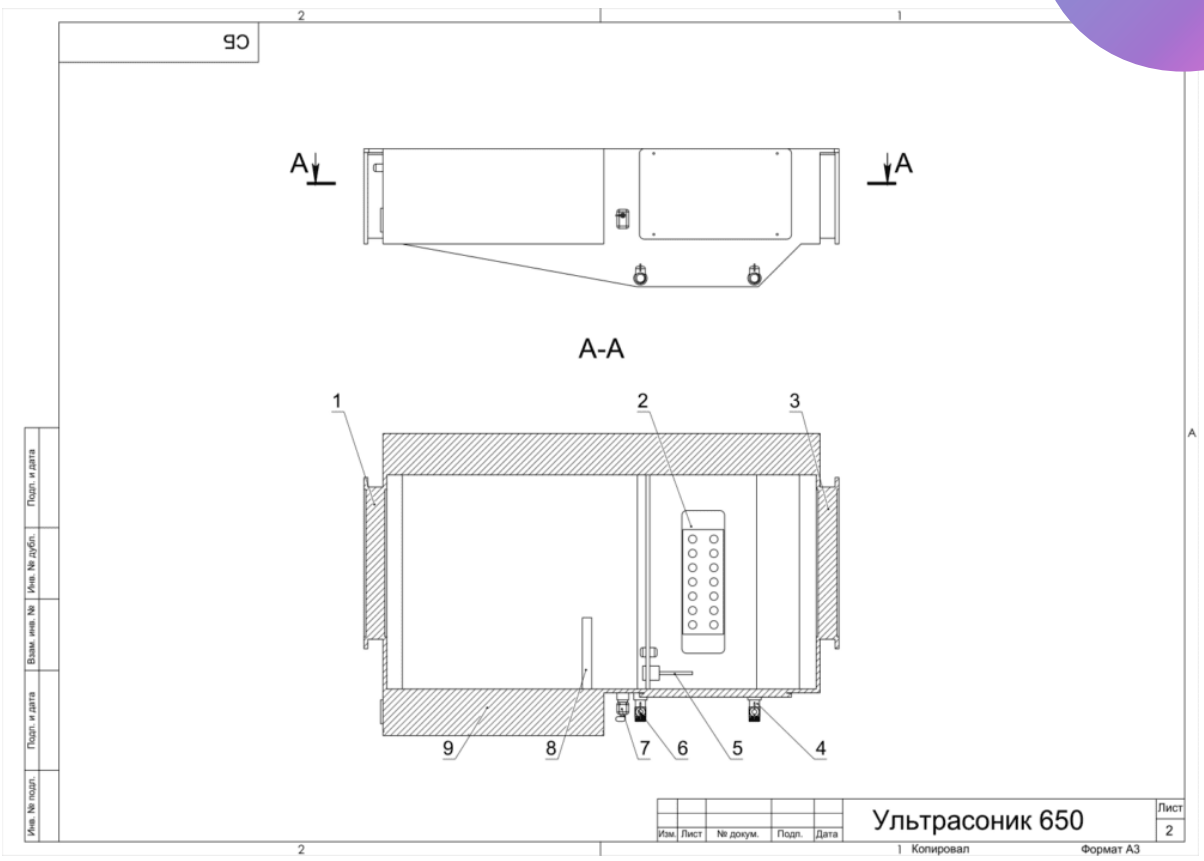

1. Каплеуловитель на выходе из увлажнителя (сотовый материал с 5 летней гарантией толщиной 100мм), установлен в съемный пластиковый бокс для удобства обслуживания или замены. Защищает от попадания крупных капель в канал воздуховода и помогает избежать протечки. Также служит дополнительным элементом для поддержания влажности в канале. При задержании крупных капель сотовый материал намокает и как следствие доувлажняет воздух, что помогает снизить энергозатраты на поддержание влажности и увеличить ресурс работы основного резонатора.
2. Ультразвуковой резонатор (генератор тумана). За счет высокочастотного колебания керамических пластин, разбивает воду в мелкую дисперсию и поднимает ее на высоту до 30 см. Выполнен из нержавеющей стали.
3. Каплеуловитель на входе в увлажнитель (сотовый материал с 5 летней гарантией 50мм), установлен в съемный пластиковый бокс для удобства обслуживания или замены. Служит для защиты от попадания крупных капель (влаги) при обратной тяге, которая образуется при отключении приточной установки (вентилятора нагнетателя воздуха) в канал воздуховода. Защищает от протечек.
4. Сливной кран из основного резервуара с водой. Служит для слива воды при обслуживании или консервации увлажнителя на летний период.
5. Клапан регулировки уровня воды, поплавковый. Служит для поддержания заданного уровня воды в основном резервуаре и обеспечивает правильную работу УЗ резонатора.
6. Переливной кран, служит для отвода воды в систему канализации при переливе из основного резервуара в дополнительную камеру.
7. Ввод воды. Установлен кран с фланцевым подключением под трубку от фильтра с обратным осмосом. Защита от дурака, не дает возможности подключить обычную воду, тем самым защищает увлажнитель от попадания в него неподготовленной воды.
8. Ультрафиолетовая лампа, служит для обеззараживания емкости увлажнителя изнутри, предотвращает образование налета, грибковых образований, слизкости и других вредных образований и отложений. Увеличивает срок работы УЗ резонатора, защищает пользователя от вирусов и бактерий.
9. Блок автоматики. Вмещает в себя: блок вкл/выкл УФ лампы, блок питания УЗ резонатора, клеммную колодку для подключения к приточной установке и внешних датчиков, автоматический выключатель, контроллер управления. Служит для точного поддержания заданных значений влажности в канале воздуховода после УЗ увлажнителя и в помещении. Точность достигается за счет гибкого управления мощностью работы УЗ резонатора путем ШИМ регулирования.
Корпус увлажнителя выполнен из высокопрочного пластика с защитой от ультра фиолета, толщиной 8-10мм. Срок службы более 25 лет.

Minibox Ultrasonic 400

АРТИКУЛ US-450



Технические данные

Напряжение питания однофазное 220В~,
•Потребляемая мощность от сети 300-350 Ватт,
•Максимальная производительность водного аэрозоля до 5 литров в час,
•Размеры корпуса увлажнителя, мм
1000мм – длина
300мм – высота
605мм (+8мм крышка электроящика)
Присоединительные размеры- 350х200мм

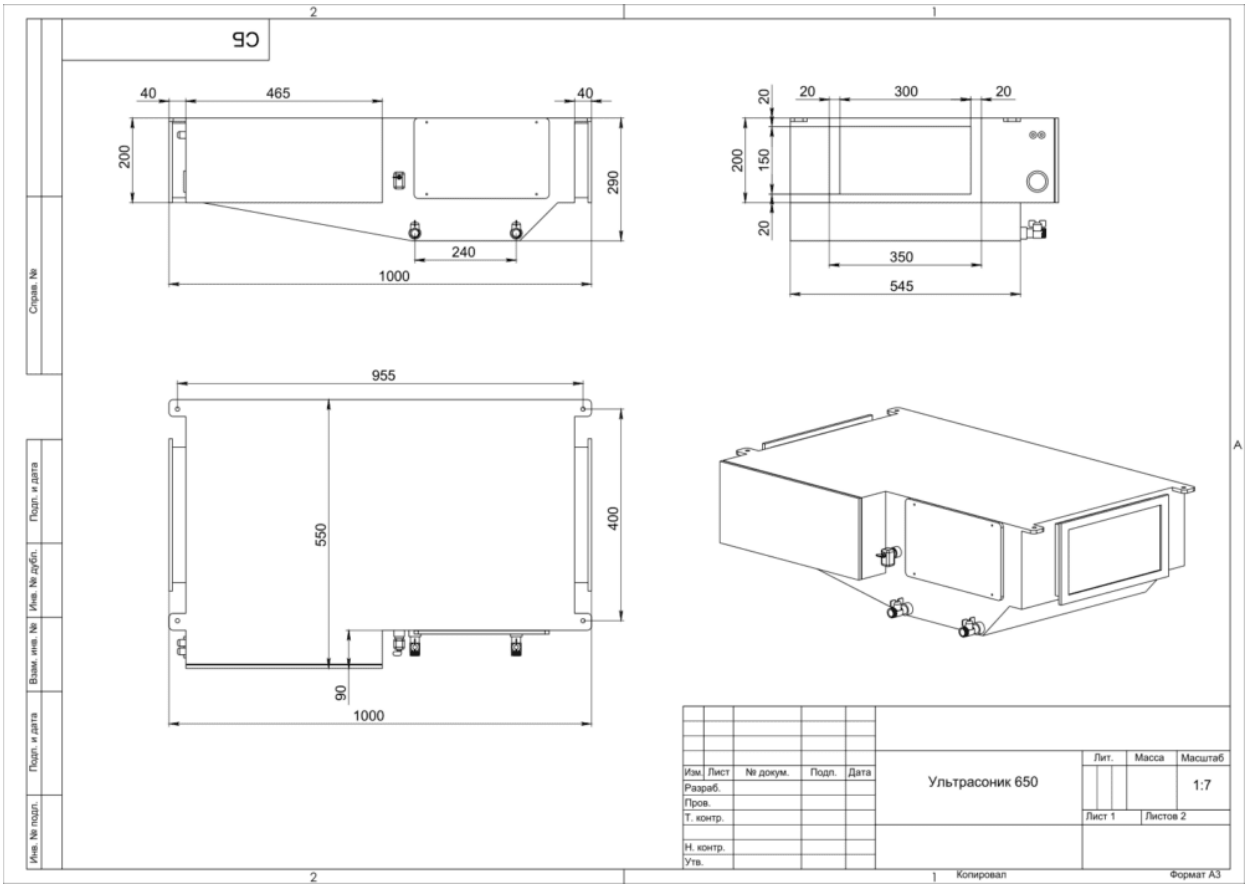

Minibox Ultrasonic 650

АРТИКУЛ US-650



Технические данные

Напряжение питания однофазное 220В~,
•Потребляемая мощность от сети 300-350 Ватт,
• Максимальная производительность водного аэрозоля до 7 литров в час,
• Размеры корпуса увлажнителя, мм
1000мм – длина
300мм – высота
605мм (+8мм крышка электроящика)
Присоединительные размеры- 350х200мм

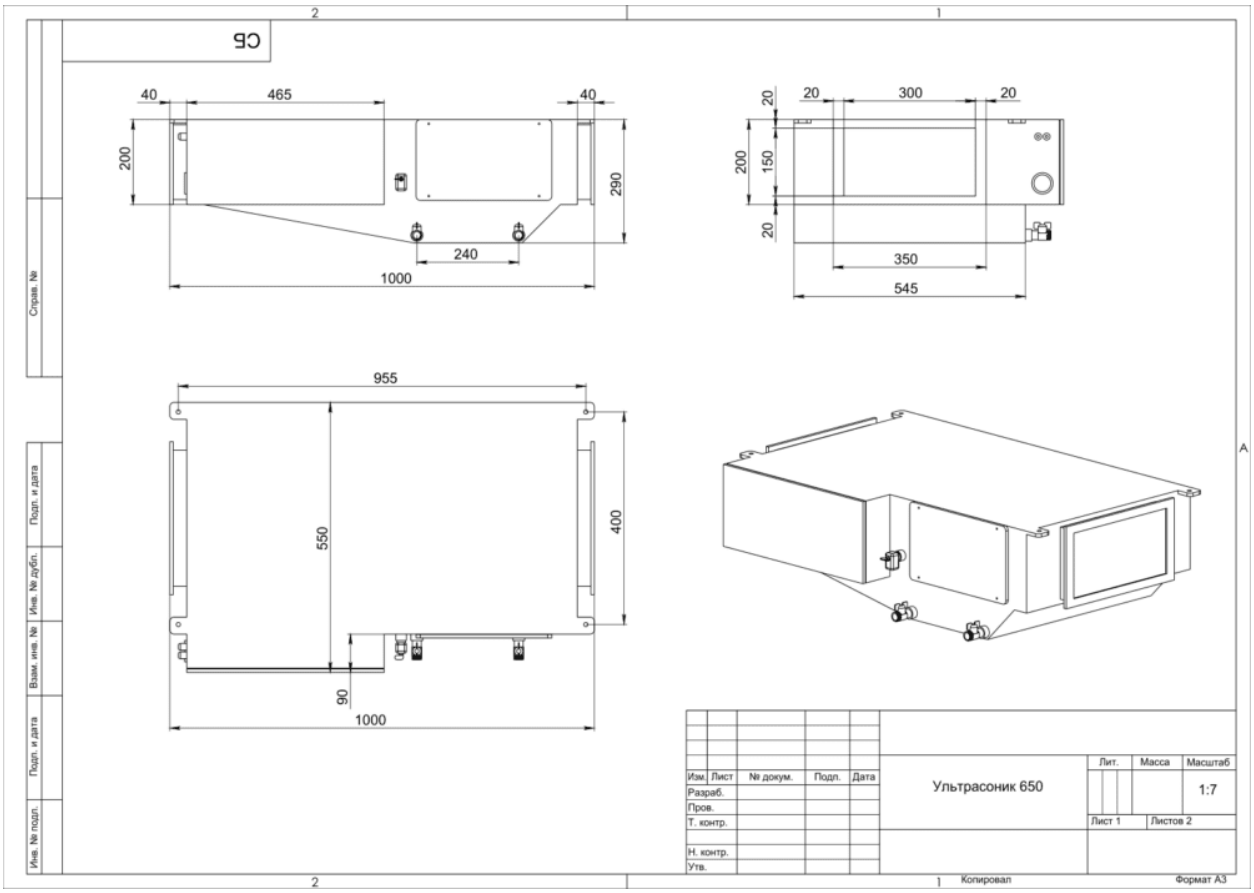

Minibox Ultrasonic 850

АРТИКУЛ US-850



Технические данные

Напряжение питания однофазное 220В~,
- Потребляемая мощность от сети 600-650 Ватт,
- Производительность водного аэрозоля до 10 литров в час,
- Размеры корпуса увлажнителя, мм

1200мм – длина
345мм – высота
695мм (+8мм крышка электроящика)
Присоединительные размеры- 450х250мм

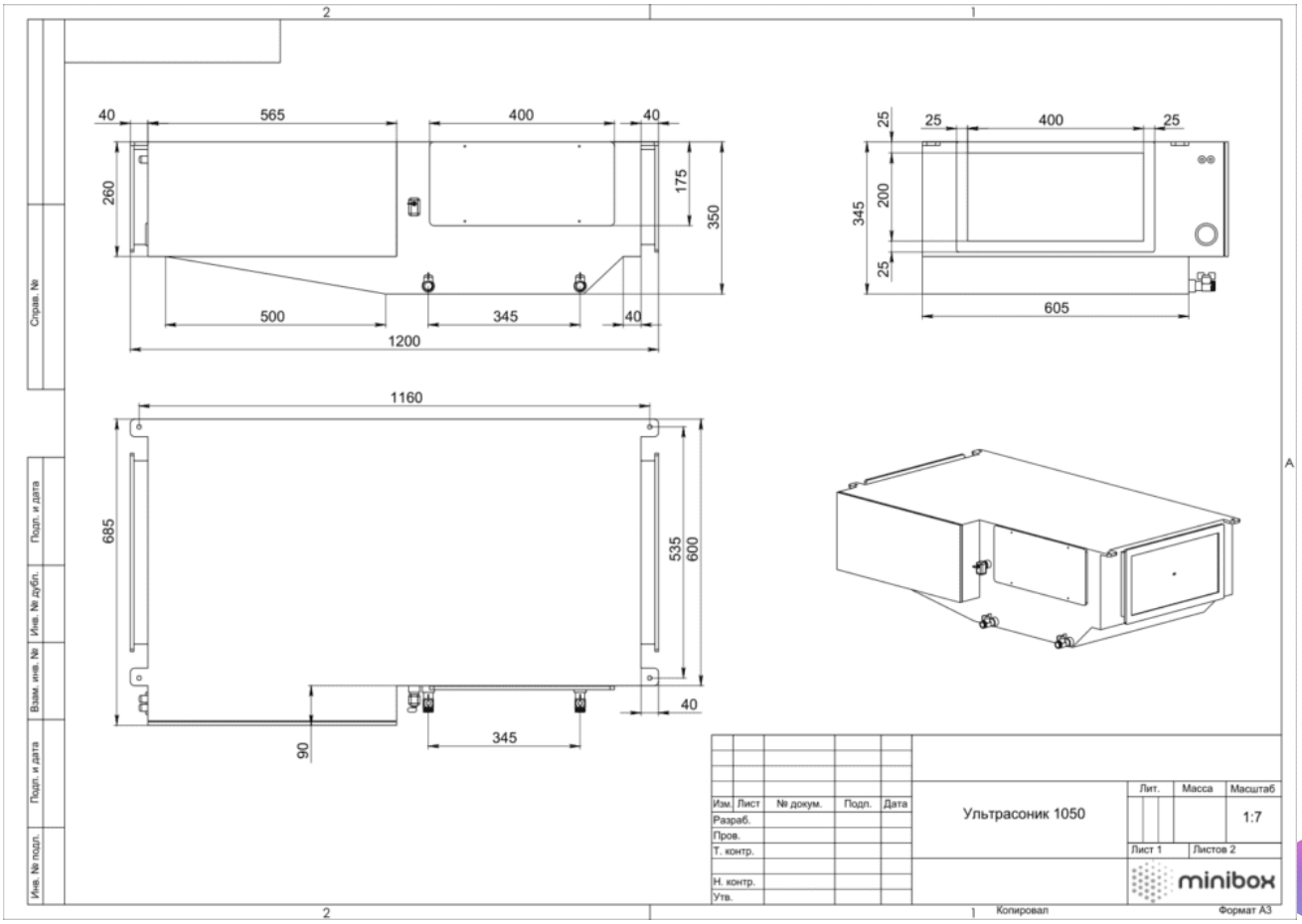

Minibox Ultrasonic 1050

АРТИКУЛ US-1050



Технические данные

Напряжение питания однофазное 220В~,
- Потребляемая мощность от сети 600-650 Ватт,
- Производительность водного аэрозоля до 14 литров в час,
- Размеры корпуса увлажнителя, мм

1200мм – длина
345мм – высота
695мм (+8мм крышка электроящика)
Присоединительные размеры- 450х250мм

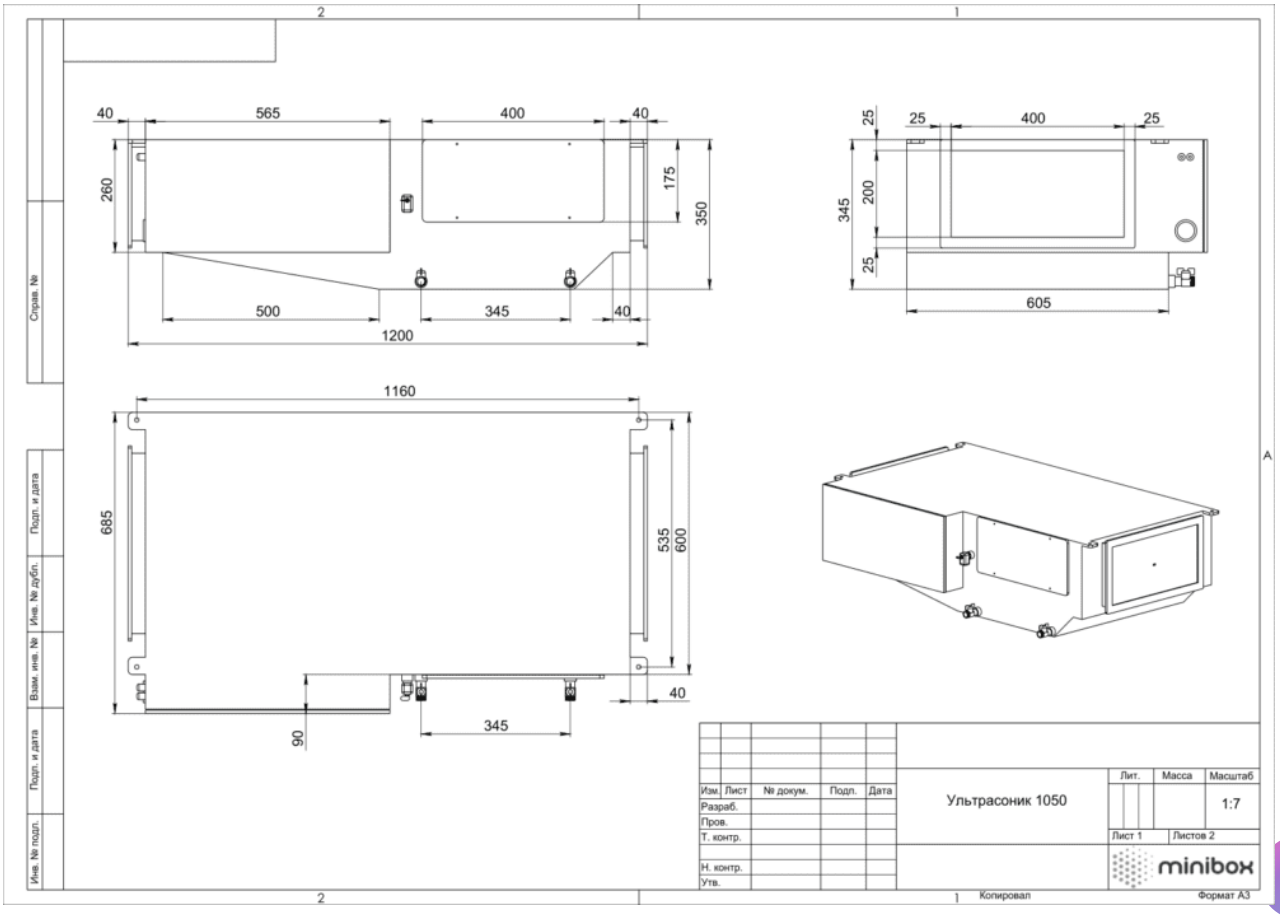

Minibox Ultrasonic 1650

АРТИКУЛ US-1650



Технические данные

Напряжение питания однофазное 220В~,
Потребляемая мощность от сети 900-1050 Ватт,
- Производительность водного аэрозоля до 21 литра в час,
- Размеры корпуса увлажнителя, мм

1320мм – длина
415мм – высота
780мм (+8мм крышка электроящика)
Присоединительные размеры- 500х250мм

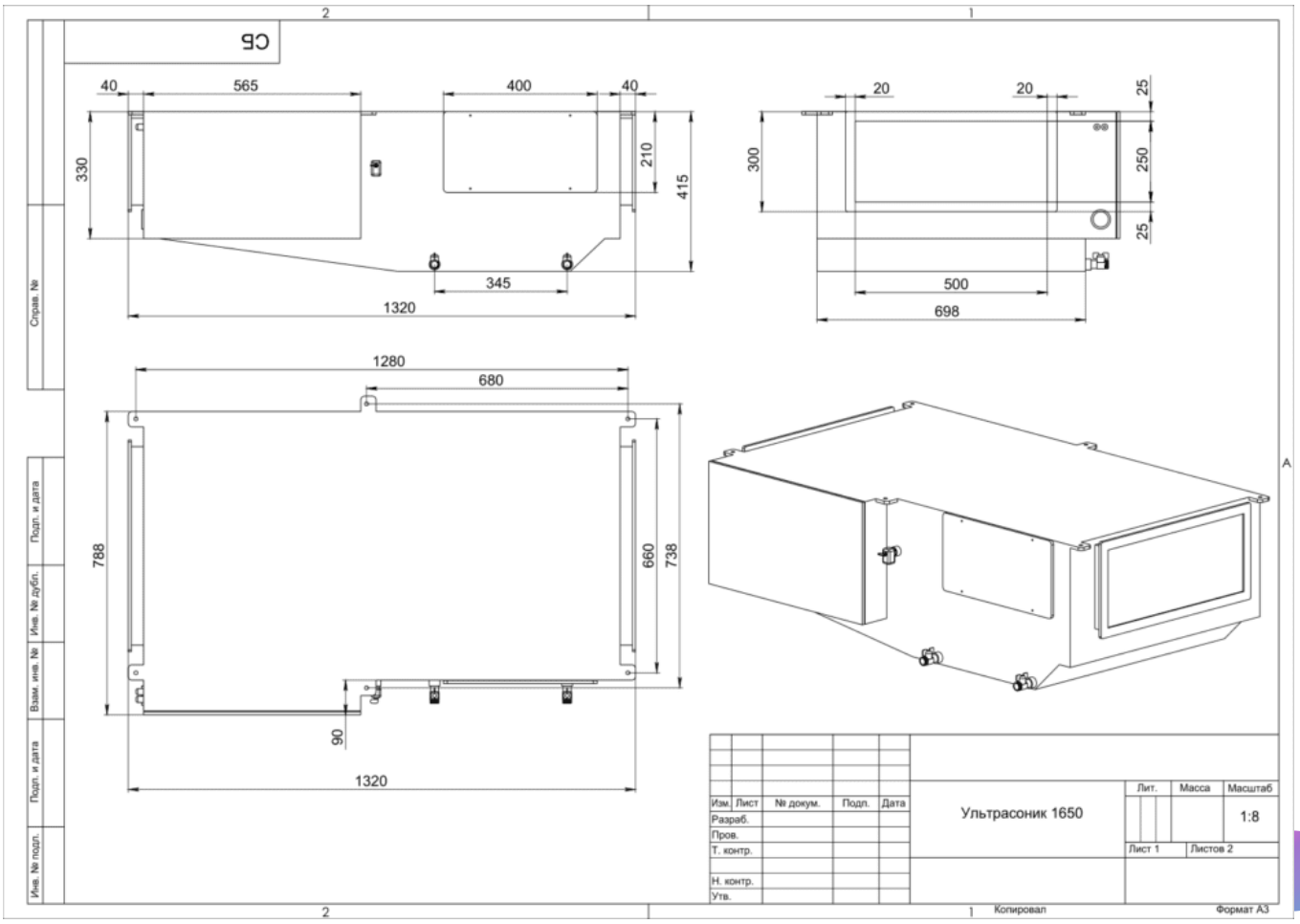

Minibox Ultrasonic 2050

АРТИКУЛ US-2050



Технические данные

Напряжение питания однофазное 220В~,
- Потребляемая мощность от сети 1200-1250 Ватт,
- Производительность водного аэрозоля до 28 литров в час,
- Размеры корпуса увлажнителя, мм

1320мм – длина
485мм – высота
780мм (+8мм крышка электроящика)
Присоединительные размеры- 500х300мм

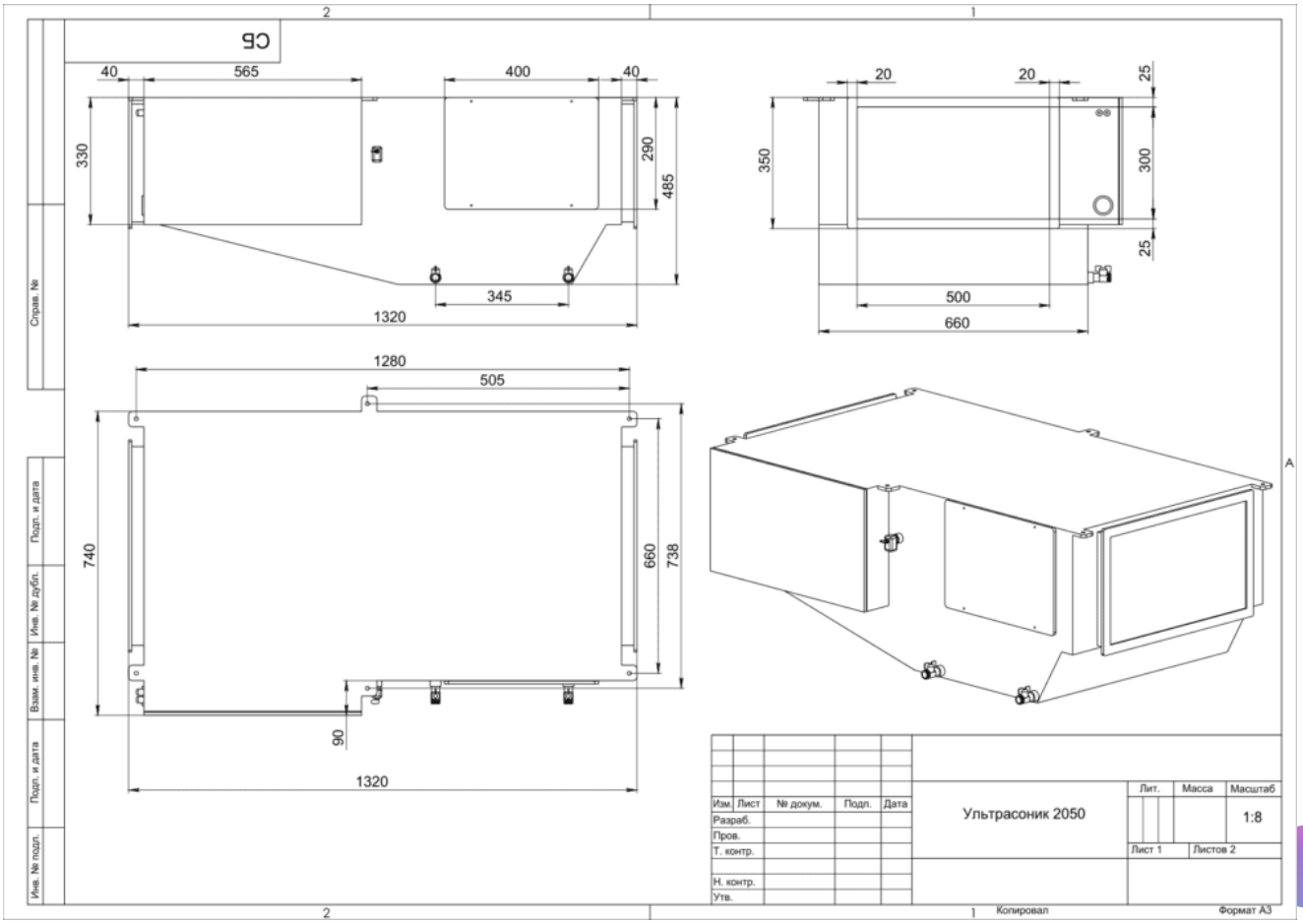

Minibox Ultrasonic 2650

АРТИКУЛ US-2650



Технические данные

Напряжение питания однофазное 220В~,
- Потребляемая мощность от сети 1500-1550 Ватт,
- Производительность водного аэрозоля до 35 литров в час,
- Размеры корпуса увлажнителя, мм

1320мм – длина
485мм – высота
830 мм (+8мм крышка электроящика)
Присоединительные размеры - 600х300мм

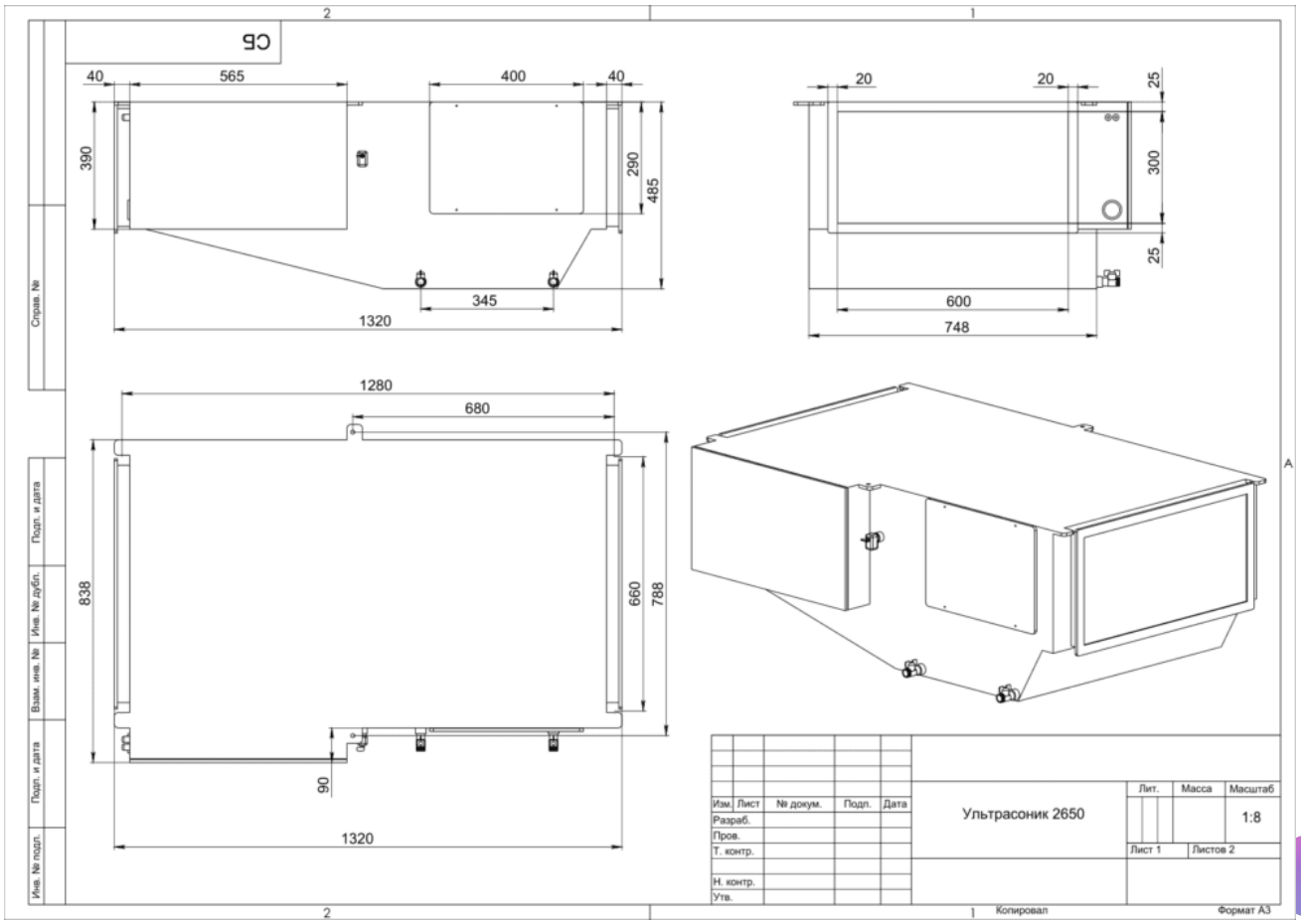

Minibox Ultrasonic 3050

АРТИКУЛ US-3050



Технические данные

Напряжение питания однофазное 220В~,
- Потребляемая мощность от сети 1800-1850 Ватт,
- Производительность водного аэрозоля до 42 литров в час,
- Размеры корпуса увлажнителя, мм

1520мм – длина
685мм – высота
1028 мм (+8мм крышка электроящика)
Присоединительные размеры - 800х400мм

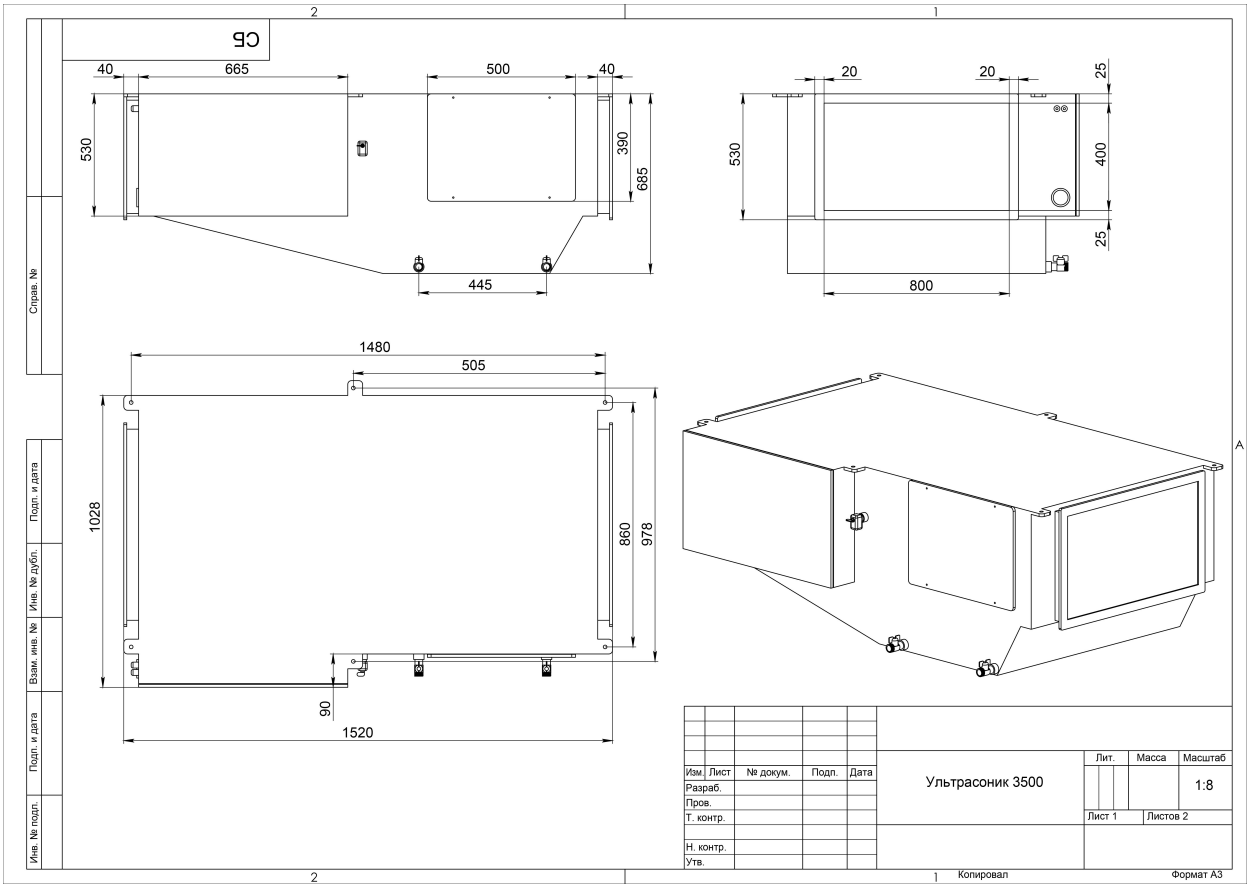

Minibox Ultrasonic 3650

АРТИКУЛ US-3650



Технические данные

Напряжение питания однофазное 220В~,
- Потребляемая мощность от сети 1800-1850 Ватт,
- Производительность водного аэрозоля до 42 литров в час,
- Размеры корпуса увлажнителя, мм

1520мм – длина
685мм – высота
1028 мм (+8мм крышка электроящика)
Присоединительные размеры - 800х400мм

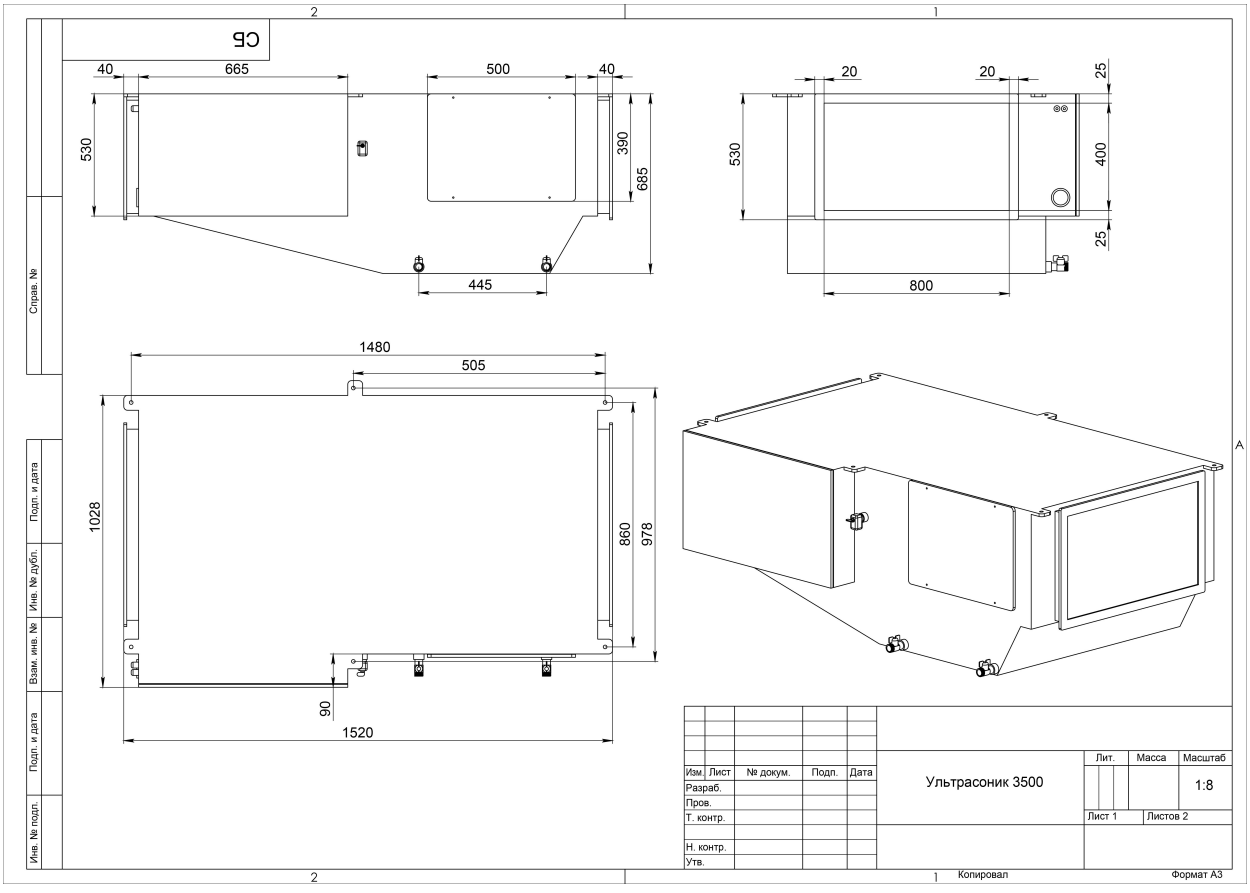

Minibox Ultrasonic 4100

АРТИКУЛ US-4100



Технические данные

Напряжение питания однофазное 220В~,
- Потребляемая мощность от сети 2100-2450 Ватт,
- Производительность водного аэрозоля до 56 литров в час,
- Размеры корпуса увлажнителя, мм

1615мм – длина
1305мм – высота
680 мм (+8мм крышка электроящика)
Присоединительные размеры - 800х500мм

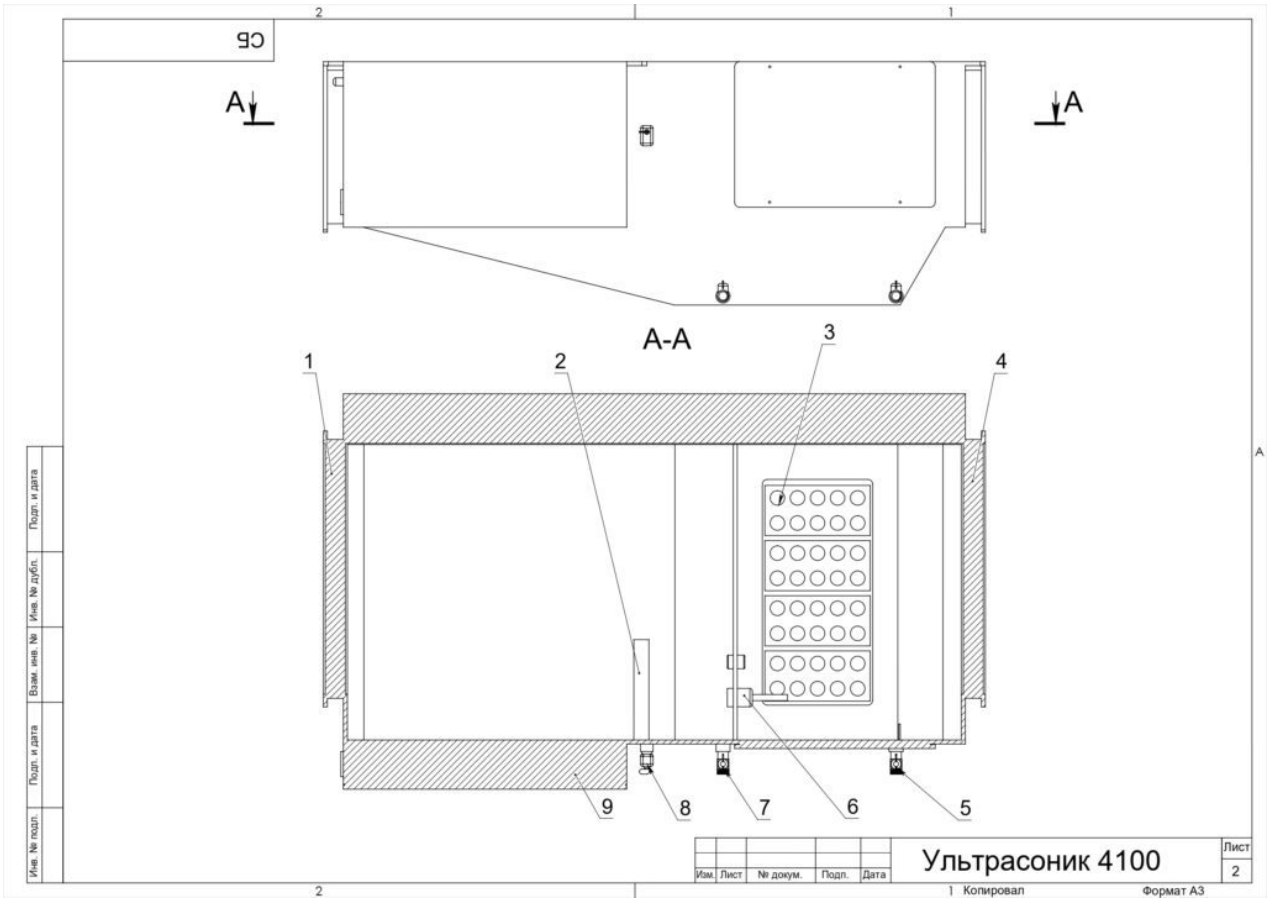

Minibox Combo

Комплексное решение для создания микроклимата в вашем доме!



Увлажнитель воздуха Minibox Ultrasonic



Вентиляционная установка с электрическим или водяным нагревом Minibox





ККБ инверторного типа с соединительным комплектом + Фреоновый охладитель для прямоугольных каналов



Вытяжная установка Minibox.

- **Мягкое охлаждение инверторным ККБ,**
- **Точное поддержание влажности пропорциональным регулированием мощности увлажнителя,**
- **Быстрый нагрев и экономичное поддержание температуры, *подчиненное удаление отработанного воздуха.**
- **Общее управление с одной панели.**

Основное оборудование

Вентилятор EBMPAPST (Германия)



Вентиляторы с энергоэффективными EC двигателями на постоянных магнитах сокращают энергозатраты на передвижение воздуха в среднем на 75% по сравнению с AC двигателями. Кроме того, загнутые вперед лопасти вентилятора обеспечивают стабильность работы и низкий уровень шума. Минимальный уровень шума — 17.2 dB.
Класс энергоэффективностивентиляторов IE-4

Теплообменник (Россия)



Водяной нагреватель устанавливается непосредственно внутрь корпуса установки. Корпус воздухонагревателя изготавливается из оцинкованного стального листа. Шаг оребрения составляет 2,1 мм, что существенно увеличивает теплоотдачу. Поверхность теплообмена изготавливается из медных труб, механически расширенных на ребрах в виде пластин. Пластины имеют волнистую форму, что позволяет увеличить поверхность теплообмена. Пайка калачей осуществляется припоем с 2% содержанием серебра, что обеспечивает высокое качество паяных деталей обогревателя. Максимальная рабочая температура 150 градуса С, максимальное давление 16 бар. Воздухонагреватель испытан на герметичность при давлении 24 бар.

PTC-Нагреватель DBK (Германия)



Нагревательные элементы на основе термисторов с положительным температурным коэффициентом (PTC) помимо функции нагрева обладают также эффектом автоматического ограничения температуры, что является гарантией высочайшей эксплуатационной безопасности. Большая поверхность обогревательных элементов гарантирует гомогенную передачу тепла при невысокой температуре выходного потока воздуха. Система автоматически регулирует мощность нагрева посредством управления потоком воздуха в определенных пределах. Эффект автоматического ограничения температуры, свойственный PTC-термисторам, является гарантией высочайшей эксплуатационной безопасности.

Соответствие требованиям техники безопасности: UL и VDE
Максимальная температура нагрева: 180°C

Технические особенности:

- Надежность благодаря функции автоматической саморегулировки температуры
- Пожаробезопасность – отсутствие возгорания в аварийных ситуациях
- Функция саморегулировки теплонапряжения в зависимости от объемного потока воздуха и температуры окружающей среды
- Постоянная мощность нагрева в широком диапазоне напряжения 100-120 V, 220-240 V
- Не требуется дополнительных установок для регулирования температуры
- Невысокая температура выходного потока воздуха благодаря большой площади нагрева обеспечивает здоровое и комфортное тепло
- Длительный срок службы
- Апробация согласно требованиям VDE, UL и CSA для стандартных моделей

Дополнительное оборудование

Адаптер (удалённый забор воздуха)	Подходит для HOME.200/HOME.350
Шумоглушитель Minibox	Размеры 125/600, 125/900, 160/600, 160/900, 200/600,200/900 Подходит для серии HOME, E, W и X
Шумоподавляющий анемостат (производство Швеция)	Диаметр: ф125, ф160, ф200
Монтажная рама с откидным козырьком	Подходит для установки Minibox E-200FKO, E-300, E-300FKO E-650 для уличного монтажа под окно
Кронштейны для установки на стену или потолок	Подходит для серии E, W и X
Выбор цвета установки	Доступно порядка 20 цветов для покраски оборудования в желаемый цвет
Датчик CO2	Предназначен для определения содержания количества CO2 в воздухе обслуживаемого помещения. При превышении допустимого уровня, подаёт сигнал на увеличения скорости вентилятора, и наоборот.
Ethernet modul для автоматики GTC	Служит для удалённого управления контроллером Siberia 5.0 с помощью, установленного на смартфон мобильного приложения - GTC Remote Access, через сеть Интернет.,
Дополнительный пульт управления GTC	Предназначен для любого оборудования Minibox с автоматикой GTC
Датчик дифференциального давления	Предназначен для работы VAV системы

Фильтры

1. **Пылевой фильтр G4 грубой очистки**, используется в помещениях с низкими требованиями к чистоте воздуха. Фильтр класса очистки G4 помогает другим фильтрам продлить срок их службы, поэтому требуется регулярная замена.

   Задерживает:

   • шерсть;
   • пух;
   • песок
   и другие крупные загрязнители.
   * служит для предварительной очистки воздуха.

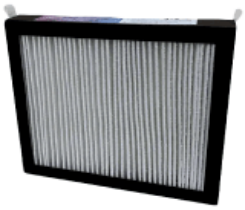

2. **Фильтр абсолютной очистки класса Hepa-11** может задерживать частицы от 0,3 мкм. Со временем в HEPA-фильтре скапливается много пыли и его эффективность снижается, поэтому его нужно менять 1 раз в год. Если в доме живёт человек с заболеваниями лёгких или аллергией, то мы рекомендуем менять фильтр в 2 раза чаще.

   Задерживает:

   • частицы всех размеров;
   • фильтрует мелкодисперсную пыль pm2.5;
   • пылевой клещ;
   • пыль, песок;
   • чешуйки отмерших клеток эпидермиса;
   • плесень;
   • пыльца;
   • аллергены;
   • табачный дым;
   • копоть;
   • углекислый газ;
   • формальдегид.



3. **Фильтр тонкой очистки класса EU9** с угольным вкраплением прекрасно справляется не только с пылью, но и с запахами. Кроме твердых пылевых частиц угольные фильтры со специальной пропиткой поглощают токсичные газы и пары, не улавливаемые никакими другими типами фильтров. Предназначен для очистки воздуха от органических газообразных загрязняющих веществ.



4. **Фотокаталитический фильтр** - фотокаталитический фильтр не только улавливает споры плесени, бактерии и вирусы, аллергены, летучие органические соединения, но и разрушает их на молекулярном уровне. 100% защита от формальдегидов и выхлопных газов. Идеально справляется с фенолом, озоном, угарным газом, окисями азота, а они и являются самыми опасными загрязнителями воздуха. Данный фильтр разлагает на безвредные частицы и на выходе – кристально чистый и свежий воздух.



Контакты

ООО «Минибокс»
Москва, Волоколамское шоссе д.116 корп.4
тел.: +7 (495) 150-51-14
e-mail: info@miniboxvent.ru
www.miniboxvent.ru